СОДЕРЖАНИЕ
RMX-J

1 Описание 706

2 Характеристики 707
Технические характеристики
Электрические характеристики

3 Таблица комбинаций блоков 711

4 Таблицы производительности 713

5 Габаритные и установочные чертежи 721

6 Рабочий диапазон 723

7 Схемы холодильного контура 724

8 Электрические схемы 726

9 Уровень шума 728
Данные по уровню шума
Частотный спектр звукового давления

10 Дополнительное оборудование 729
Стандартные принадлежности
Дополнительное оборудование, поставляемое отдельно

11 Центр тяжести 731

12 Установка 733

1 Описание

- RMX представляет собой высокопроизводительную систему мульти-сплит, соединяющую в себе мощность и легкость установки наружного блока и бесшумность работы внутренних блоков в фешенебельном жилье.
- У кондиционера «Super Multy Plus» более чем достаточно мощности, чтобы обеспечивать работу до 7 внутренних блоков, и подключать внутренние блоки большой мощности (до 7,1 кВт).
- Наружный блок с инверторным управлением располагает достаточной производительностью для того, чтобы обеспечивать работу на полную мощность одновременно во всех помещениях и в то же время экономить электроэнергию.
- Длина трубопровода в 115 метров означает, что выбор размещения внутренних блоков ничем не ограничен, и это значительно улучшает гибкость планирования системы кондиционирования.

2 Характеристики

ТЕХНИЧЕСКИЕ ХАРАКТЕРИСТИКИ				
НАРУЖНЫЕ БЛОКИ				**RMX140JVMB**
ГАБАРИТНЫЕ РАЗМЕРЫ	Блок	В	мм	1350
		Ш	мм	880
		Г	мм	320
МАССА	Блок		кг	136
ЦВЕТ	Блок			Белая слоновая кость
УРОВЕНЬ ШУМА	Звуковое давление (охлаждение/нагрев) (1)	Высокая скорость	дБ(А)	53
		Низкая скорость	дБ(А)	53
	Звуковая мощность (2)		дБ(А)	66
ВЕНТИЛЯТОР	Расход воздуха	Высокая скорость	$м^3$/мин	114
		Низкая скорость	$м^3$/мин	104
	Тип			Осевой вентилятор
	Количество × модель			2×D90A-37
	Количество × мощность электродвигателя		Вт	1×53
ТЕПЛООБМЕННИК	Тип			Пластинчатое оребрение и Hi-HA трубки ∅8 мм
	Число рядов × число секций × шаг оребрения		мм	2×60×2
ХЛАДАГЕНТ	Марка			R-22
	Заправочная масса		кг	9,9
	Дополнительная заправочная масса		г/м	Меньшая заправка
	Максимальная длина трубопровода между блоками	Суммарная длина основного трубопровода	м	55
		Суммарная длина ответвлений	м	60
		Суммарная длина основного трубопровода и ответвлений	м	115
		Для каждой комнаты	м	15
	Максимальный перепад уровня между блоками	Между внутренними или ВР блоками	м	15
		Между внутренними или ВР блоками и наружными блоками	м	30
КОМПРЕССОР	Тип			Герметичный винтовой компрессор
	Количество × модель			1×JT100FBVD
	Скорость вращения (высокая / низкая)	Высокая скорость	об/мин	775/715
		Низкая скорость	об/мин	700/650
	Тип масла			SUNISO 4GSD.I.
	Заправочный объем масла		л	1,5
ПОДСОЕДИНЕНИЕ ТРУБ		Жидкость	мм	∅9,5 (с развальцовкой)
		Газ	мм	∅19,1 (с развальцовкой)
		Дренаж	мм	∅18
ИЗОЛЯЦИОННЫЙ МАТЕРИАЛ	Теплоизоляция			Трубы жидкого и газообразного хладагента

3D030950A

2 Характеристики

ЭЛЕКТРИЧЕСКИЕ ХАРАКТЕРИСТИКИ				
НАРУЖНЫЕ БЛОКИ				RMX140JVMB
СИЛА ТОКА	Номинальный рабочий ток	Охлаждение	A	23,2
		Нагрев	A	26,8
	Пусковой ток	Охлаждение	A	29,0
		Нагрев	A	29,0

НАРУЖНЫЕ БЛОКИ			RMX140JVMB
ЭЛЕКТРОПИТАНИЕ			V1
НОМИНАЛЬНОЕ НАПРЯЖЕНИЕ В РАСПРЕДЕЛИТЕЛЬНОЙ СЕТИ	Фазы		1~
	Частота	Гц	50
	Напряжение	В	220/240

ПРИМЕЧАНИЯ:

1 Уровень звукового давления измерен микрофоном на некотором расстоянии от блока. Это относительная величина, зависящая от расстояния до источника звука и акустических характеристик помещения.

2 Уровень звуковой мощности является абсолютной величиной, которая обозначает «мощность» звука, генерируемого источником.

2 Характеристики

ТЕХНИЧЕСКИЕ ХАРАКТЕРИСТИКИ					
Только для бранч-провайдеров:					
БРАНЧ-ПРОВАЙДЕР				**BPMK928B42**	**BPMK928B43**
ПОДСОЕДИНЯЕМЫЕ ВНУТРЕННИЕ БЛОКИ				1~2	1~3
НОМИНАЛЬНАЯ ПОТРЕБЛЯЕМАЯ МОЩНОСТЬ			кВт	10	10
ГАБАРИТНЫЕ РАЗМЕРЫ	Блок	В	мм	223	223
		Ш	мм	400	400
		Д	мм	272	272
МАССА	Блок		кг	7	8
ЦВЕТ	Блок			–	–
КОЛИЧЕСТВО СОЕДИНЕНИЙ ЭЛЕКТРОПРОВОДКИ				4 для межблочных кабелей	
РАБОЧИЙ ТОК			A	0,05	0,05
ПРИ МАКСИМАЛЬНОМ НАБОРЕ (БЛОКОВ)			кВт	18,9	18,9
ПРИ МИНИМАЛЬНОМ НАБОРЕ (БЛОКОВ)			кВт	2,5	2,5
ПОДСОЕДИНЕНИЕ ТРУБ		Жидкость	мм	Главная труба ∅9,5×1/Труба ответвления ∅6,4×2	Главная труба ∅9,5×1/Труба ответвления ∅6,4×3
		Газ	мм	Главная труба ∅19,1×1/Труба ответвления ∅15,9×2	Главная труба ∅19,1×1/Труба ответвления ∅15,9×3
		Дренаж	мм	Работа без дренажного устройства	
ИЗОЛЯЦИОННЫЙ МАТЕРИАЛ	Теплоизоляция			Трубы жидкого и газообразного хладагента	

ЭЛЕКТРИЧЕСКИЕ ХАРАКТЕРИСТИКИ				
Бранч-провайдер			**BPMK928B42**	**BPMK928B43**
СИЛА ТОКА	Номинальный рабочий ток	A	0,05	0,05
Бранч-провайдер			**BPMK928B42**	**BPMK928B43**
ЭЛЕКТРОПИТАНИЕ			V1	V1
НОМИНАЛЬНОЕ НАПРЯЖЕНИЕ В РАСПРЕДЕЛИТЕЛЬНОЙ СЕТИ	Фазы		1~	1~
	Частота	Гц	50	50
	Напряжение	В	230	230

ПРИМЕЧАНИЯ:

1 Максимальный перепад по высоте между блоками «BP» или внутренними блоками — 15 м.
Блок «BP» и внутренний блок с перепадом по высоте не более 15 м.

2 Диаметры трубопроводов от наружного бока до «BP» блоков должны соответствовать размерам труб наружного блока. Размеры трубопроводов от «BP» блоков до внутреннего блока должны соответствовать трубопроводам внутреннего блока.

2 Характеристики

ЭЛЕКТРИЧЕСКИЕ ХАРАКТЕРИСТИКИ

RMX140JVMB

Модель	Тип	Блок				Компрессор		Компрессор		OFM	
		Герц – вольт	Диапазон рабочих напряжений			MCA	MFA	MSC	RLA		FLA
RMX140JVMB	VM	50	230В	207	253	23.2	30	26	21.2	53+41	0.5+0.47

3D030986

ОБОЗНАЧЕНИЯ:

MCA : Максимальный ток в контуре
MFA : Максимальный ток предохранителя
MSC : Максимальный пусковой ток
RLA : Ток при номинальной нагрузке (A)
OFM : Электродвигатель вентилятора наружного блока
IFM : Электродвигатель вентилятора внутреннего блока
FLA : Ток при полной нагрузке
kW : Номинальная мощность электродвигателя вентилятора

ПРИМЕЧАНИЯ:

1 RLA указан для следующих условий:
температура воздуха в помещении: 27°C по сухому термометру / 19°C по влажному термометру;
температура наружного воздуха 35°C по сухому термометру.
2 Под MSC подразумевается максимальный ток при пуске компрессора.
3 Диапазон рабочих напряжений
Питание блоков осуществляется от электрических сетей, в которых напряжение, подаваемое на зажимы, лежит в указанных пределах.
4 Максимально допустимое различие напряжения фаз 2%
5 MCA/MFA
MCA = 1,25 × макс. RLA + другой RLA + каждый FLA
MFA<= 2,25 × макс. RLA + другой RLA + каждый FLA
(использовать стандартный предохранитель ближайшего номинала, меньшего, чем полученный результат, но не менее 15A.)
6 Выбор сечения провода проводится на основании более высокого значения минимального тока в цепи MCA.
7 Предельный ток предохранителя (MFA) используется для выбора сетевого размыкателя и размыкателя на случай выхода из строя заземления (предохранитель утечки на землю).

Зависимость между временем пуска и пусковым током.

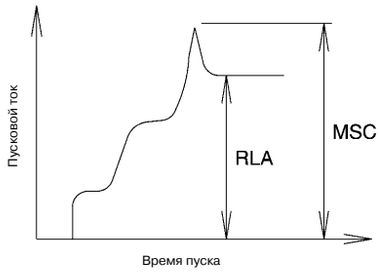

3D030986

30
2

3 Таблица комбинаций блоков

Производительность внутреннего блока	FTX(D), CDX				FTXD	FLX			
Тип	25	35	50	60	71	25	35	50	60
Номинальная производительность (кВт)	2.50	3.50	5.00	6.00	7.10	2.50	3.50	5.00	5.70

Производительность внутреннего блока	FHYC				FHYB			
Тип	35	45	60	71	35	45	60	71
Номинальная производительность (кВт)	3.75	5.20	6.15	7.70	3.80	4.45	6.25	7.20

Суммарный индекс производительности

Вышеприведенные величины номинальной производительности показывают значение производительности подсоединенного внутреннего блока, когда рабочая частота постоянна.
Величины производительности установлены после фиксации изменений рабочей частоты и должны использоваться как исходные величины.

A: Производительность или потребляемая мощность

$$\text{Фактическая величина A каждого внутреннего блока} = \frac{\text{Фактическая величина A системы по таблице}}{\text{Суммарная номинальная величина A внутренних блоков.}}$$

Холодопроизводительность

Суммарная производительность внутренних блоков (кВт)	Холодопроиз-водительность (кВт)	Потребляемая мощность (кВт)	Суммарная производительность внутренних блоков (кВт)	Холодопроиз-водительность (кВт)	Потребляемая мощность (кВт)	Суммарная производительность внутренних блоков (кВт)	Холодопроиз-водительность (кВт)	Потребляемая мощность (кВт)	Суммарная производительность внутренних блоков (кВт)	Холодопроиз-водительность (кВт)	Потребляемая мощность (кВт)
7.5	7.5	1.46	10.5	10.5	2.51	13.5	13.5	4.19	16.5	15.5	5.97
7.6	7.6	1.49	10.6	10.6	2.55	13.6	13.6	4.27	16.6	15.5	5.98
7.7	7.7	1.52	10.7	10.7	2.60	13.7	13.7	4.34	16.7	15.5	5.99
7.8	7.8	1.55	10.8	10.8	2.64	13.8	13.8	4.42	16.8	15.6	6.00
7.9	7.9	1.57	10.9	10.9	2.69	13.9	13.9	4.50	16.9	15.6	6.01
8.0	8.0	1.61	11.0	11.0	2.74	14.0	14.0	4.58	17.0	15.6	6.01
8.1	8.1	1.64	11.1	11.1	2.78	14.1	14.1	4.66	17.1	15.6	6.02
8.2	8.2	1.67	11.2	11.2	2.83	14.2	14.2	4.74	17.2	15.6	6.03
8.3	8.3	1.70	11.3	11.3	2.88	14.3	14.3	4.83	17.3	15.6	6.04
8.4	8.4	1.73	11.4	11.4	2.93	14.4	14.4	4.91	17.4	15.6	6.05
8.5	8.5	1.76	11.5	11.5	2.98	14.5	14.5	5.00	17.5	15.6	6.06
8.6	8.6	1.79	11.6	11.6	3.03	14.6	14.6	5.09	17.6	15.6	6.06
8.7	8.7	1.83	11.7	11.7	3.08	14.7	14.7	5.19	17.7	15.6	6.07
8.8	8.8	1.86	11.8	11.8	3.13	14.8	14.8	5.28	17.8	15.6	6.08
8.9	8.9	1.90	11.9	11.9	3.19	14.9	14.9	5.38	17.9	15.7	6.09
9.0	9.0	1.93	12.0	12.0	3.24	15.0	15.0	5.48	18.0	15.7	6.10
9.1	9.1	1.96	12.1	12.1	3.30	15.1	15.1	5.58	18.1	15.7	6.10
9.2	9.2	2.00	12.2	12.2	3.36	15.2	15.2	5.69	18.2	15.7	6.11
9.3	9.3	2.04	12.3	12.3	3.41	15.3	15.3	5.79	18.3	15.7	6.12
9.4	9.4	2.07	12.4	12.4	3.47	15.4	15.4	5.88	18.4	15.7	6.13
9.5	9.5	2.11	12.5	12.5	3.53	15.5	15.4	5.89	18.5	15.7	6.14
9.6	9.6	2.15	12.6	12.6	3.59	15.6	15.4	5.90	18.6	15.7	6.15
9.7	9.7	2.19	12.7	12.7	3.65	15.7	15.5	5.91	18.7	15.7	6.15
9.8	9.8	2.22	12.8	12.8	3.72	15.8	15.5	5.92	18.8	15.7	6.16
9.9	9.9	2.26	12.9	12.9	3.78	15.9	15.5	5.92	18.9	15.8	6.17
10.00	10.00	2.30	13.0	13.0	3.85	16.0	15.5	5.93			
10.10	10.10	2.34	13.1	13.1	3.91	16.1	15.5	5.94			
10.20	10.20	2.38	13.2	13.2	3.98	16.2	15.5	5.95			
10.30	10.30	2.43	13.3	13.3	4.05	16.3	15.5	5.96			
10.40	10.40	2.47	13.4	13.4	4.12	16.4	15.5	5.97			

ПРИМЕЧАНИЯ:

Холодопроизводительность определяется при следующих условиях: температура в помещении 27°C по сухому термометру/19°C по влажному термометру; температура наружного воздуха 35°C по сухому термометру.
Вышеприведенные величины номинальной производительности показывают значение производительности подсоединенного наружного блока, когда рабочая частота постоянна.
Величины изменений производительности установлены после фиксации изменений рабочей частоты и должны использоваться как исходные величины.

3 Таблица комбинаций блоков

Производительность внутреннего блока	FTX(D), CDX				FTXD	FLX			
Тип	25	35	50	60	71	25	35	50	60
Номинальная производительность (кВт)	2.5	3.5	5.0	6.0	7.1	2.5	3.5	5.0	5.7

Производительность внутреннего блока	FHYC				FHYB			
Тип	35	45	60	71	35	45	60	71
Номинальная производительность (кВт)	3.75	5.20	6.15	7.70	3.80	4.45	6.25	7.20

Теплопроизводительность

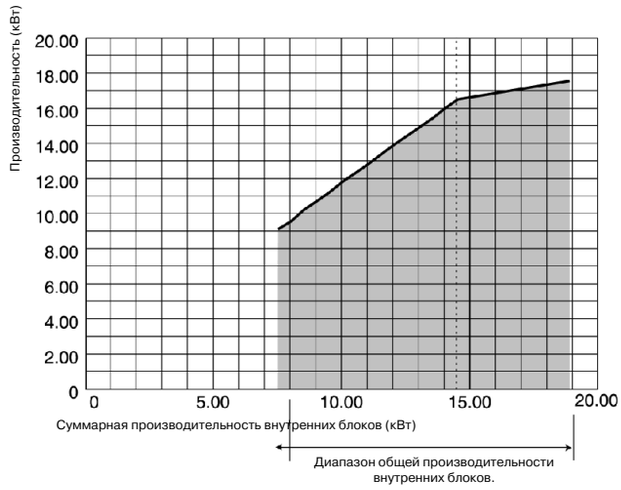

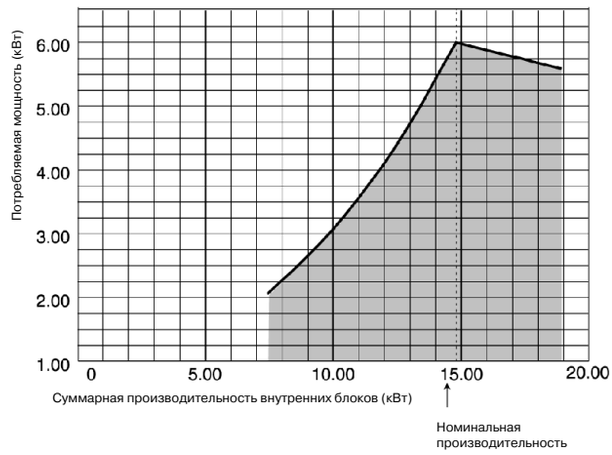

Суммарная производительность внутренних блоков (кВт)	Теплопроиз-водительность (кВт)	Потребляемая мощность (кВт)	Суммарная производительность внутренних блоков (кВт)	Теплопроиз-водительность (кВт)	Потребляемая мощность (кВт)	Суммарная производительность внутренних блоков (кВт)	Теплопроиз-водительность (кВт)	Потребляемая мощность (кВт)	Суммарная производительность внутренних блоков (кВт)	Теплопроиз-водительность (кВт)	Потребляемая мощность (кВт)
7.5	9.1	2.07	10.5	12.3	3.29	13.5	15.4	5.03	16.5	17.0	5.82
7.6	9.2	2.11	10.6	12.4	3.34	13.6	15.6	5.10	16.6	17.0	5.81
7.7	9.3	2.15	10.7	12.5	3.39	13.7	15.7	5.17	16.7	17.1	5.80
7.8	9.4	2.18	10.8	12.6	3.44	13.8	15.8	5.25	16.8	17.1	5.79
7.9	9.5	2.22	10.9	12.7	3.49	13.9	15.9	5.32	16.9	17.1	5.78
8.0	9.7	2.26	11.0	12.8	3.54	14.0	16.0	5.40	17.0	17.1	5.77
8.1	9.8	2.29	11.1	12.9	3.59	14.1	16.1	5.47	17.1	17.1	5.76
8.2	9.9	2.33	11.2	13.0	3.64	14.2	16.2	5.55	17.2	17.1	5.75
8.3	10.0	2.37	11.3	13.1	3.69	14.3	16.3	5.63	17.3	17.1	5.74
8.4	10.1	2.40	11.4	13.2	3.75	14.4	16.4	5.71	17.4	17.1	5.73
8.5	10.2	2.44	11.5	13.3	3.80	14.5	16.5	5.78	17.5	17.1	5.72
8.6	10.3	2.48	11.6	13.4	3.86	14.6	16.6	5.87	17.6	17.2	5.71
8.7	10.4	2.52	11.7	13.6	3.91	14.7	16.7	5.95	17.7	17.2	5.70
8.8	10.5	2.56	11.8	13.7	3.97	14.8	16.8	5.99	17.8	17.2	5.69
8.9	10.6	2.60	11.9	13.8	4.02	14.9	16.9	5.98	17.9	17.2	5.68
9.0	10.7	2.64	12.0	13.9	4.08	15.0	16.9	5.97	18.0	17.2	5.67
9.1	10.8	2.68	12.1	14.0	4.14	15.1	16.9	5.96	18.1	17.2	5.66
9.2	10.9	2.72	12.2	14.1	4.20	15.2	16.9	5.95	18.2	17.2	5.65
9.3	11.0	2.76	12.3	14.2	4.25	15.3	16.9	5.94	18.3	17.2	5.64
9.4	11.1	2.80	12.4	14.3	4.31	15.4	16.9	5.93	18.4	17.2	5.63
9.5	11.2	2.84	12.5	14.4	4.38	15.5	16.9	5.92	18.5	17.3	5.62
9.6	11.3	2.89	12.6	14.5	4.44	15.6	16.9	5.91	18.6	17.3	5.61
9.7	11.4	2.93	12.7	14.6	4.50	15.7	16.9	5.90	18.7	17.3	5.60
9.8	11.5	2.97	12.8	14.7	4.56	15.8	17.0	5.89	18.8	17.3	5.59
9.9	11.7	3.02	12.9	14.8	4.63	15.9	17.0	5.88	18.9	17.3	5.58
10.0	11.8	3.06	13.0	14.9	4.69	16.0	17.0	5.87			
10.1	11.9	3.11	13.1	15.0	4.76	16.1	17.0	5.86			
10.2	12.0	3.15	13.2	15.1	4.82	16.2	17.0	5.85			
10.3	12.1	3.20	13.3	15.2	4.89	16.3	17.0	5.84			
10.4	12.2	3.25	13.4	15.3	4.96	16.4	17.0	5.83			

ПРИМЕЧАНИЯ:

Теплопроизводительность определяется при следующих условиях: температура в помещении 27°C по сухому термометру/19°C по влажному термометру; температура наружного воздуха 35°C по сухому термометру.

Вышеприведенные величины номинальной производительности показывают значение производительности подсоединенного наружного блока, когда рабочая частота постоянна.

Величины изменений производительности установлены после фиксации изменений рабочей частоты и должны использоваться как исходные величины.

4 Таблицы производительности

Влияние внутренней/внешней температуры на изменения производительности
Холодопроизводительность (50Гц-230В)

Комбинация в %	Температура наружного воздуха °CDB	Температура воздуха в помещении °CWD													
		14.0		16.0		18.0		19.0		19.5		22.0		24.0	
		TC	PI	TC	PI	TC	PI	TC	PI	TC	PI	TC	PI	TC	PI
		кВт	кВт	кВт	кВт	кВт	кВт	кВт	кВт	кВт	кВт	кВт	кВт	кВт	кВт
130% (18,9 кВт)	10	16.50	3.69	17.23	3.72	18.16	3.75	18.63	3.76	18.86	3.78	20.03	3.81	20.96	3.84
	12	16.27	3.88	17.00	3.91	17.94	3.94	18.40	3.96	18.64	3.97	19.80	4.00	20.73	4.03
	14	16.04	4.07	16.78	4.10	17.71	4.13	18.17	4.15	18.41	4.16	19.57	4.19	20.51	4.22
	16	15.82	4.27	16.55	4.30	17.48	4.33	17.95	4.34	18.18	4.36	19.35	4.39	20.28	4.42
	18	15.59	4.46	16.32	4.49	17.25	4.52	17.72	4.53	17.95	4.55	19.12	4.58	20.05	4.61
	20	15.36	4.65	16.09	4.68	17.03	4.71	17.49	4.73	17.73	4.74	18.89	4.77	19.82	4.80
	21	15.25	4.75	15.98	4.78	16.91	4.81	17.38	4.82	17.61	4.84	18.78	4.87	19.71	4.90
	23	15.02	4.94	15.75	4.97	16.68	5.00	17.15	5.01	17.38	5.03	18.55	5.06	19.48	5.09
	25	14.79	5.13	15.53	5.16	16.46	5.19	16.92	5.21	17.16	5.22	18.32	5.25	19.26	5.28
	27	14.57	5.32	15.30	5.35	16.23	5.38	16.70	5.40	16.93	5.41	18.10	5.44	19.03	5.47
	29	14.34	5.52	15.07	5.55	16.00	5.58	16.47	5.59	16.70	5.61	17.87	5.64	18.80	5.67
	31	14.11	5.71	14.84	5.74	15.77	5.77	16.24	5.78	16.47	5.80	17.64	5.83	18.57	5.86
	33	13.88	5.90	14.61	5.93	15.55	5.96	16.01	5.98	16.25	5.99	17.41	6.02	18.35	6.05
	35	13.66	6.09	14.39	6.12	15.32	6.15	15.80	6.17	16.02	6.18	17.19	6.21	18.12	6.24
	37	13.43	6.29	14.16	6.32	15.09	6.35	15.56	6.36	15.79	6.38	16.96	6.41	17.89	6.44
	39	12.75	6.03	13.45	6.03	14.35	6.03	14.81	6.03	15.02	6.03	16.16	6.03	17.06	6.03
	41	12.00	5.70	12.70	5.70	13.61	5.70	14.05	5.70	14.28	5.70	15.41	5.70	16.32	5.70
	43	11.27	5.38	11.97	5.38	12.87	5.38	13.32	5.38	13.54	5.38	14.68	5.38	15.58	5.38
	46	10.15	4.90	10.86	4.90	11.76	4.90	12.20	4.90	12.43	4.90	13.56	4.90	14.47	4.90
120% (17,4 кВт)	10	16.29	3.62	17.01	3.65	17.93	3.68	18.39	3.69	18.62	3.70	19.78	3.73	20.70	3.76
	12	16.07	3.81	16.79	3.83	17.71	3.86	18.17	3.88	18.40	3.89	19.55	3.92	20.47	3.95
	14	15.84	3.99	16.56	4.02	17.48	4.05	17.94	4.07	18.17	4.08	19.33	4.11	20.25	4.14
	16	15.62	4.18	16.34	4.21	17.26	4.24	17.72	4.26	17.95	4.27	19.10	4.30	20.02	4.33
	18	15.39	4.37	16.11	4.40	17.04	4.43	17.50	4.45	17.73	4.46	18.88	4.49	19.80	4.52
	20	15.17	4.56	15.89	4.59	16.81	4.62	17.27	4.63	17.50	4.65	18.65	4.68	19.57	4.71
	21	15.05	4.65	15.78	4.68	16.70	4.71	17.16	4.73	17.39	4.74	18.54	4.77	19.46	4.80
	23	14.83	4.84	15.55	4.87	16.47	4.90	16.93	4.92	17.16	4.93	18.32	4.96	19.24	4.99
	25	14.61	5.03	15.33	5.06	16.25	5.09	16.71	5.11	16.94	5.12	18.09	5.15	19.01	5.18
	27	14.38	5.22	15.10	5.25	16.02	5.28	16.48	5.29	16.71	5.31	17.87	5.34	18.79	5.37
	29	14.16	5.41	14.88	5.44	15.80	5.47	16.26	5.48	16.49	5.50	17.64	5.53	18.56	5.56
	31	13.93	5.60	14.65	5.63	15.58	5.66	16.04	5.67	16.27	5.69	17.42	5.72	18.34	5.75
	33	13.71	5.79	14.43	5.82	15.35	5.85	15.81	5.86	16.04	5.88	17.19	5.90	18.11	5.93
	35	13.48	5.98	14.21	6.01	15.13	6.03	15.60	6.05	15.82	6.06	16.97	6.09	17.89	6.12
	37	13.26	6.16	13.98	6.19	14.90	6.22	15.36	6.24	15.59	6.25	16.74	6.28	17.66	6.31
	39	12.71	6.03	13.41	6.03	14.30	6.03	14.74	6.03	14.96	6.03	16.08	6.03	16.97	6.03
	41	11.97	5.70	12.66	5.70	13.55	5.70	13.99	5.70	14.21	5.70	15.33	5.70	16.22	5.70
	43	11.23	5.38	11.93	5.38	12.82	5.38	13.27	5.38	13.48	5.38	14.60	5.38	15.49	5.38
	46	10.14	4.90	10.83	4.90	11.72	4.90	12.16	4.90	12.38	4.90	13.50	4.90	14.39	4.90
110% (16,0 кВт)	10	16.19	3.54	16.90	3.57	17.82	3.60	18.28	3.62	18.50	3.63	19.65	3.66	20.56	3.69
	12	15.96	3.73	16.68	3.76	17.60	3.79	18.05	3.80	18.28	3.82	19.43	3.85	20.34	3.87
	14	15.74	3.91	16.46	3.94	17.37	3.97	17.83	3.99	18.06	4.00	19.20	4.03	20.12	4.06
	16	15.52	4.10	16.23	4.13	17.15	4.16	17.61	4.17	17.84	4.19	18.98	4.22	19.89	4.24
	18	15.29	4.29	16.01	4.31	16.93	4.34	17.38	4.36	17.61	4.37	18.76	4.40	19.67	4.43
	20	15.07	4.47	15.79	4.50	16.70	4.53	17.16	4.54	17.39	4.56	18.53	4.59	19.45	4.61
	21	14.96	4.56	15.68	4.59	16.59	4.62	17.05	4.63	17.28	4.65	18.42	4.68	19.34	4.71
	23	14.74	4.75	15.45	4.78	16.37	4.81	16.83	4.82	17.05	4.83	18.20	4.86	19.11	4.89
	25	14.51	4.93	15.23	4.96	16.14	4.99	16.60	5.00	16.83	5.02	17.98	5.05	18.89	5.08
	27	14.29	5.12	15.01	5.15	15.92	5.18	16.38	5.19	16.61	5.20	17.75	5.23	18.67	5.26
	29	14.07	5.30	14.78	5.33	15.70	5.36	16.16	5.37	16.38	5.39	17.53	5.42	18.44	5.45
	31	13.84	5.49	14.56	5.52	15.48	5.55	15.93	5.56	16.16	5.57	17.31	5.60	18.22	5.63
	33	13.62	5.67	14.34	5.70	15.25	5.73	15.71	5.74	15.94	5.76	17.08	5.79	18.00	5.82
	35	13.40	5.86	14.11	5.89	15.03	5.92	15.50	5.93	15.71	5.94	16.86	5.97	17.77	6.00
	37	13.17	6.04	13.89	6.07	14.81	6.10	15.26	6.11	15.49	6.13	16.64	6.16	17.55	6.19
	39	12.75	6.03	13.44	6.03	14.32	6.03	14.77	6.03	14.99	6.03	16.10	6.03	16.99	6.03
	41	12.02	5.70	12.70	5.70	13.59	5.70	14.04	5.70	14.25	5.70	15.36	5.70	16.24	5.70
	43	11.28	5.38	11.97	5.38	12.86	5.38	13.30	5.38	13.52	5.38	14.64	5.38	15.52	5.38
	46	10.19	4.90	10.89	4.90	11.77	4.90	12.21	4.90	12.43	4.90	13.54	4.90	14.43	4.90

TC: Суммарная холодопроизводительность (кВт)
PI : Потребляемая мощность (кВт)

4 Таблицы производительности

Влияние внутренней/внешней температуры на изменения производительности
Холодопроизводительность (50Гц-230В)

Комбинация в %	Температура наружного воздуха °CDB	Температура воздуха в помещении °CWD													
		14.0		16.0		18.0		19.0		19.5		22.0		24.0	
		TC	PI	TC	PI	TC	PI	TC	PI	TC	PI	TC	PI	TC	PI
		кВт	кВт	кВт	кВт	кВт	кВт	кВт	кВт	кВт	кВт	кВт	кВт	кВт	кВт
100% (14,5 кВт)	10	15.14	2.99	15.81	3.01	16.67	3.04	17.10	3.05	17.31	3.06	18.38	3.09	19.24	3.11
	12	14.93	3.15	15.60	3.17	16.46	3.19	16.89	3.21	17.10	3.22	18.17	3.24	19.03	3.27
	14	14.72	3.30	15.40	3.33	16.25	3.35	16.68	3.36	16.89	3.37	17.96	3.40	18.82	3.42
	16	14.52	3.46	15.19	3.48	16.04	3.51	16.47	3.52	16.68	3.53	17.76	3.55	18.61	3.58
	18	14.31	3.61	14.98	3.64	15.83	3.66	16.26	3.67	16.48	3.69	17.55	3.71	18.40	3.73
	20	14.10	3.77	14.77	3.79	15.63	3.82	16.05	3.83	16.27	3.84	17.34	3.87	18.19	3.89
	21	13.99	3.85	14.67	3.87	15.52	3.90	15.95	3.91	16.16	3.92	17.23	3.94	18.09	3.97
	23	13.78	4.00	14.46	4.03	15.31	4.05	15.74	4.06	15.95	4.08	17.02	4.10	17.88	4.12
	25	13.58	4.16	14.25	4.18	15.10	4.21	15.53	4.22	15.74	4.23	16.82	4.26	17.67	4.28
	27	13.37	4.32	14.04	4.34	14.89	4.36	15.32	4.38	15.54	4.39	16.61	4.41	17.46	4.44
	29	13.16	4.47	13.83	4.50	14.69	4.52	15.11	4.53	15.33	4.54	16.40	4.57	17.25	4.59
	31	12.95	4.63	13.62	4.65	14.48	4.68	14.90	4.69	15.12	4.70	16.19	4.72	17.04	4.75
	33	12.74	4.78	13.41	4.81	14.27	4.83	14.70	4.84	14.91	4.86	15.98	4.88	16.84	4.90
	35	12.53	4.94	13.20	4.96	14.06	4.99	14.50	5.00	14.70	5.01	15.77	5.04	16.63	5.06
	37	12.32	5.10	12.99	5.12	13.85	5.14	14.28	5.16	14.49	5.17	15.56	5.19	16.42	5.22
	39	12.11	5.25	12.79	5.28	13.64	5.30	14.07	5.31	14.28	5.32	15.35	5.35	16.21	5.37
	41	11.91	5.41	12.58	5.43	13.43	5.46	13.86	5.47	14.07	5.48	15.15	5.50	16.00	5.53
	43	11.52	5.38	12.16	5.38	12.99	5.38	13.41	5.38	13.61	5.38	14.66	5.38	15.49	5.38
	46	10.48	4.90	11.14	4.90	11.96	4.90	12.38	4.90	12.58	4.90	13.63	4.90	14.46	4.90
90% (13,1 кВт)	10	13.68	2.34	14.29	2.36	15.06	2.38	15.45	2.38	15.64	2.39	16.61	2.41	17.38	2.43
	12	13.49	2.46	14.10	2.48	14.87	2.50	15.26	2.51	15.45	2.52	16.42	2.54	17.19	2.55
	14	13.30	2.58	13.91	2.60	14.68	2.62	15.07	2.63	15.26	2.64	16.23	2.66	17.00	2.68
	16	13.11	2.70	13.72	2.72	14.49	2.74	14.88	2.75	15.07	2.76	16.04	2.78	16.81	2.80
	18	12.93	2.83	13.53	2.84	14.31	2.86	14.69	2.87	14.88	2.88	15.85	2.90	16.63	2.92
	20	12.74	2.95	13.34	2.97	14.12	2.99	14.50	2.99	14.70	3.00	15.66	3.02	16.44	3.04
	21	12.64	3.01	13.25	3.03	14.02	3.05	14.41	3.06	14.60	3.07	15.57	3.08	16.34	3.10
	23	12.45	3.13	13.06	3.15	13.83	3.17	14.22	3.18	14.41	3.19	15.38	3.21	16.15	3.23
	25	12.27	3.25	12.87	3.27	13.64	3.29	14.03	3.30	14.22	3.31	15.19	3.33	15.96	3.35
	27	12.08	3.37	12.68	3.39	13.46	3.41	13.84	3.42	14.04	3.43	15.00	3.45	15.78	3.47
	29	11.89	3.50	12.49	3.52	13.27	3.53	13.65	3.54	13.85	3.55	14.81	3.57	15.59	3.59
	31	11.70	3.62	12.31	3.64	13.08	3.66	13.47	3.67	13.66	3.67	14.63	3.69	15.40	3.71
	33	11.51	3.74	12.12	3.76	12.89	3.78	13.28	3.79	13.47	3.80	14.44	3.82	15.21	3.84
	35	11.32	3.86	11.93	3.88	12.70	3.90	13.10	3.91	13.28	3.92	14.25	3.94	15.02	3.96
	37	11.13	3.98	11.74	4.00	12.51	4.02	12.90	4.03	13.09	4.04	14.06	4.06	14.83	4.08
	39	10.94	4.11	11.55	4.13	12.32	4.14	12.71	4.15	12.90	4.16	13.87	4.18	14.64	4.20
	41	10.76	4.23	11.36	4.25	12.14	4.27	12.52	4.28	12.72	4.28	13.68	4.30	14.46	4.32
	43	10.57	4.35	11.17	4.37	11.95	4.39	12.33	4.40	12.53	4.41	13.49	4.43	14.27	4.45
	46	10.28	4.53	10.89	4.55	11.66	4.57	12.05	4.58	12.24	4.59	13.21	4.61	13.98	4.63
80% (11,6 кВт)	10	12.11	1.81	12.65	1.83	13.34	1.84	13.68	1.85	13.85	1.86	14.71	1.87	15.39	1.88
	12	11.95	1.91	12.48	1.92	13.17	1.94	13.51	1.94	13.68	1.95	14.54	1.96	15.22	1.98
	14	11.78	2.00	12.32	2.02	13.00	2.03	13.34	2.04	13.51	2.04	14.37	2.06	15.06	2.07
	16	11.61	2.09	12.15	2.11	12.83	2.12	13.18	2.13	13.35	2.14	14.20	2.15	14.89	2.17
	18	11.45	2.19	11.98	2.20	12.67	2.22	13.01	2.23	13.18	2.23	14.04	2.25	14.72	2.26
	20	11.28	2.28	11.82	2.30	12.50	2.31	12.84	2.32	13.01	2.33	13.87	2.34	14.55	2.36
	21	11.19	2.33	11.73	2.35	12.42	2.36	12.76	2.37	12.93	2.38	13.79	2.39	14.47	2.40
	23	11.03	2.43	11.57	2.44	12.25	2.46	12.59	2.46	12.76	2.47	13.62	2.48	14.30	2.50
	25	10.86	2.52	11.40	2.54	12.08	2.55	12.42	2.56	12.60	2.56	13.45	2.58	14.14	2.59
	27	10.69	2.61	11.23	2.63	11.92	2.64	12.26	2.65	12.43	2.66	13.29	2.67	13.97	2.69
	29	10.53	2.71	11.06	2.72	11.75	2.74	12.09	2.75	12.26	2.75	13.12	2.77	13.80	2.78
	31	10.36	2.80	10.90	2.82	11.58	2.83	11.92	2.84	12.09	2.85	12.95	2.86	13.64	2.88
	33	10.19	2.90	10.73	2.91	11.41	2.93	11.76	2.94	11.93	2.94	12.78	2.96	13.47	2.97
	35	10.03	2.99	10.56	3.01	11.25	3.02	11.60	3.03	11.76	3.04	12.62	3.05	13.30	3.07
	37	9.86	3.09	10.40	3.10	11.08	3.12	11.42	3.12	11.59	3.13	12.45	3.15	13.13	3.16
	39	9.69	3.18	10.23	3.20	10.91	3.21	11.26	3.22	11.43	3.23	12.28	3.24	12.97	3.26
	41	9.52	3.28	10.06	3.29	10.75	3.31	11.09	3.31	11.26	3.32	12.12	3.34	12.80	3.35
	43	9.36	3.37	9.89	3.39	10.58	3.40	10.92	3.41	11.09	3.42	11.95	3.43	12.63	3.44
	46	9.11	3.51	9.64	3.53	10.33	3.54	10.67	3.55	10.84	3.56	11.70	3.57	12.38	3.59

TC: Суммарная холодопроизводительность (кВт)
PI : Потребляемая мощность (кВт)

4 Таблицы производительности

Влияние внутренней/внешней температуры на изменения производительности
Холодопроизводительность (50Гц-230В)

Комбинация в %	Температура наружного воздуха °CDB	Температура воздуха в помещении °CWD													
		14.0		16.0		18.0		19.0		19.5		22.0		24.0	
		TC	PI	TC	PI	TC	PI	TC	PI	TC	PI	TC	PI	TC	PI
		кВт	кВт	кВт	кВт	кВт	кВт	кВт	кВт	кВт	кВт	кВт	кВт	кВт	кВт
70% (10,2 кВт)	10	10.65	1.42	11.12	1.43	11.73	1.45	12.03	1.45	12.18	1.46	12.93	1.47	13.53	1.48
	12	10.50	1.50	10.98	1.51	11.58	1.52	11.88	1.53	12.03	1.53	12.78	1.54	13.39	1.55
	14	10.36	1.57	10.83	1.58	11.43	1.59	11.73	1.60	11.88	1.61	12.64	1.62	13.24	1.63
	16	10.21	1.65	10.68	1.66	11.29	1.67	11.59	1.67	11.74	1.68	12.49	1.69	13.09	1.70
	18	10.06	1.72	10.54	1.73	11.14	1.74	11.44	1.75	11.59	1.75	12.34	1.77	12.94	1.78
	20	9.92	1.79	10.39	1.81	10.99	1.82	11.29	1.82	11.44	1.83	12.20	1.84	12.80	1.85
	21	9.84	1.83	10.32	1.84	10.92	1.85	11.22	1.86	11.37	1.87	12.12	1.88	12.72	1.89
	23	9.70	1.91	10.17	1.92	10.77	1.93	11.07	1.93	11.22	1.94	11.98	1.95	12.58	1.96
	25	9.55	1.98	10.02	1.99	10.62	2.00	10.93	2.01	11.08	2.01	11.83	2.03	12.43	2.04
	27	9.40	2.05	9.88	2.07	10.48	2.08	10.78	2.08	10.93	2.09	11.68	2.10	12.28	2.11
	29	9.26	2.13	9.73	2.14	10.33	2.15	10.63	2.16	10.78	2.16	11.54	2.17	12.14	2.19
	31	9.11	2.20	9.58	2.21	10.18	2.23	10.48	2.23	10.64	2.24	11.39	2.25	11.99	2.26
	33	8.96	2.28	9.43	2.29	10.04	2.30	10.34	2.31	10.49	2.31	11.24	2.32	11.84	2.33
	35	8.82	2.35	9.29	2.36	9.89	2.37	10.20	2.38	10.34	2.39	11.09	2.40	11.70	2.41
	37	8.67	2.43	9.14	2.44	9.74	2.45	10.04	2.45	10.19	2.46	10.95	2.47	11.55	2.48
	39	8.52	2.50	8.99	2.51	9.60	2.52	9.90	2.53	10.05	2.53	10.80	2.55	11.40	2.56
	41	8.37	2.57	8.85	2.59	9.45	2.60	9.75	2.60	9.90	2.61	10.65	2.62	11.26	2.63
	43	8.23	2.65	8.70	2.66	9.30	2.67	9.60	2.68	9.75	2.68	10.51	2.69	11.11	2.71
	46	8.01	2.76	8.48	2.77	9.08	2.78	9.38	2.79	9.53	2.79	10.29	2.81	10.89	2.82
60% (8,7 кВт)	10	9.09	1.09	9.49	1.10	10.00	1.11	10.26	1.12	10.39	1.12	11.03	1.13	11.54	1.14
	12	8.96	1.15	9.36	1.16	9.88	1.17	10.13	1.17	10.26	1.18	10.90	1.19	11.42	1.20
	14	8.83	1.21	9.24	1.22	9.75	1.23	10.01	1.23	10.14	1.23	10.78	1.24	11.29	1.25
	16	8.71	1.27	9.11	1.27	9.63	1.28	9.88	1.29	10.01	1.29	10.65	1.30	11.17	1.31
	18	8.58	1.32	8.99	1.33	9.50	1.34	9.76	1.34	9.89	1.35	10.53	1.36	11.04	1.37
	20	8.46	1.38	8.86	1.39	9.38	1.40	9.63	1.40	9.76	1.41	10.40	1.41	10.92	1.42
	21	8.40	1.41	8.80	1.42	9.31	1.43	9.57	1.43	9.70	1.43	10.34	1.44	10.85	1.45
	23	8.27	1.47	8.67	1.47	9.19	1.48	9.44	1.49	9.57	1.49	10.21	1.50	10.73	1.51
	25	8.15	1.52	8.55	1.53	9.06	1.54	9.32	1.54	9.45	1.55	10.09	1.56	10.60	1.57
	27	8.02	1.58	8.42	1.59	8.94	1.60	9.19	1.60	9.32	1.61	9.96	1.61	10.48	1.62
	29	7.89	1.64	8.30	1.65	8.81	1.65	9.07	1.66	9.20	1.66	9.84	1.67	10.35	1.68
	31	7.77	1.69	8.17	1.70	8.69	1.71	8.94	1.72	9.07	1.72	9.71	1.73	10.23	1.74
	33	7.64	1.75	8.05	1.76	8.56	1.77	8.82	1.77	8.95	1.78	9.59	1.79	10.10	1.79
	35	7.52	1.81	7.92	1.82	8.44	1.83	8.70	1.83	8.82	1.83	9.46	1.84	9.98	1.85
	37	7.39	1.86	7.80	1.87	8.31	1.88	8.57	1.89	8.70	1.89	9.34	1.90	9.85	1.91
	39	7.27	1.92	7.67	1.93	8.18	1.94	8.44	1.94	8.57	1.95	9.21	1.96	9.73	1.97
	41	7.14	1.98	7.55	1.99	8.06	2.00	8.32	2.00	8.44	2.01	9.09	2.01	9.60	2.02
	43	7.02	2.04	7.42	2.04	7.93	2.05	8.19	2.06	8.32	2.06	8.96	2.07	9.48	2.08
	46	6.83	2.12	7.23	2.13	7.75	2.14	8.00	2.14	8.13	2.15	8.77	2.16	9.29	2.17
51.7% (7,5 кВт)	10	7.83	0.87	8.18	0.88	8.62	0.89	8.84	0.89	8.95	0.89	9.51	0.90	9.95	0.91
	12	7.72	0.92	8.07	0.93	8.51	0.93	8.74	0.94	8.85	0.94	9.40	0.95	9.84	0.95
	14	7.62	0.96	7.96	0.97	8.41	0.98	8.63	0.98	8.74	0.99	9.29	0.99	9.73	1.00
	16	7.51	1.01	7.86	1.02	8.30	1.02	8.52	1.03	8.63	1.03	9.18	1.04	9.63	1.04
	18	7.40	1.05	7.75	1.06	8.19	1.07	8.41	1.07	8.52	1.08	9.08	1.08	9.52	1.09
	20	7.29	1.10	7.64	1.11	8.08	1.11	8.30	1.12	8.41	1.12	8.97	1.13	9.41	1.14
	21	7.24	1.12	7.59	1.13	8.03	1.14	8.25	1.14	8.36	1.14	8.91	1.15	9.36	1.16
	23	7.13	1.17	7.48	1.18	7.92	1.18	8.14	1.19	8.25	1.19	8.81	1.20	9.25	1.20
	25	7.02	1.21	7.37	1.22	7.81	1.23	8.03	1.23	8.14	1.24	8.70	1.24	9.14	1.25
	27	6.91	1.26	7.26	1.27	7.70	1.27	7.93	1.28	8.04	1.28	8.59	1.29	9.03	1.30
	29	6.81	1.31	7.15	1.31	7.60	1.32	7.82	1.32	7.93	1.33	8.48	1.33	8.92	1.34
	31	6.70	1.35	7.05	1.36	7.49	1.37	7.71	1.37	7.82	1.37	8.37	1.38	8.82	1.39
	33	6.59	1.40	6.94	1.40	7.38	1.41	7.60	1.41	7.71	1.42	8.27	1.42	8.71	1.43
	35	6.48	1.44	6.83	1.45	7.27	1.46	7.50	1.46	7.60	1.46	8.16	1.47	8.60	1.48
	37	6.37	1.49	6.72	1.49	7.16	1.50	7.39	1.51	7.50	1.51	8.05	1.52	8.49	1.52
	39	6.27	1.53	6.61	1.54	7.06	1.55	7.28	1.55	7.39	1.55	7.94	1.56	8.38	1.57
	41	6.16	1.58	6.51	1.59	6.95	1.59	7.17	1.60	7.28	1.60	7.83	1.61	8.28	1.61
	43	6.05	1.62	6.40	1.63	6.84	1.64	7.06	1.64	7.17	1.65	7.73	1.65	8.17	1.66
	46	5.89	1.69	6.24	1.70	6.68	1.71	6.90	1.71	7.01	1.71	7.56	1.72	8.01	1.73

TC: Суммарная холодопроизводительность (кВт)
PI : Потребляемая мощность (кВт)

4 Таблицы производительности

Влияние внутренней/внешней температуры на изменения производительности
Теплопроизводительность (50Гц-230В)

Комбинация в %	Температура наружного воздуха °CDB	Температура воздуха в помещении °CWD											
		16.0		18.0		20.0		21.0		22.0		24.0	
		TC	PI	TC	PI	TC	PI	TC	PI	TC	PI	TC	PI
		кВт	кВт	кВт	кВт	кВт	кВт	кВт	кВт	кВт	кВт	кВт	кВт
130% (18,9 кВт)	-15.0	10.49	4.43	10.47	4.54	10.46	4.64	10.46	4.69	10.46	4.75	10.45	4.87
	-13.0	11.08	4.50	11.07	4.61	11.05	4.71	11.04	4.77	11.04	4.83	11.03	4.96
	-11.0	11.70	4.57	11.67	4.68	11.65	4.79	11.64	4.85	11.63	4.91	11.61	5.04
	-10.0	12.01	4.61	11.98	4.72	11.95	4.83	11.94	4.89	11.93	4.96	11.91	5.09
	-9.1	12.29	4.64	12.26	4.75	12.23	4.87	12.21	4.93	12.20	4.99	12.18	5.13
	-7.6	12.77	4.70	12.73	4.81	12.70	4.93	12.68	4.99	12.66	5.06	12.64	5.20
	-5.6	13.42	4.78	13.37	4.90	13.33	5.02	13.31	5.08	13.29	5.15	13.26	5.29
	-3.7	14.05	4.86	14.00	4.98	13.95	5.10	13.93	5.17	13.90	5.24	13.86	5.38
	-0.7	15.07	4.99	15.01	5.11	14.95	5.24	14.92	5.31	14.89	5.38	14.84	5.54
	0.0	15.31	5.02	15.24	5.14	15.18	5.28	15.15	5.35	15.12	5.42	15.07	5.57
	1.0	15.66	5.07	15.59	5.19	15.53	5.32	15.50	5.40	15.47	5.47	15.41	5.62
	2.2	16.09	5.12	16.01	5.25	15.94	5.38	15.91	5.46	15.88	5.53	15.82	5.69
	4.1	16.77	5.21	16.69	5.34	16.61	5.48	16.58	5.56	16.54	5.63	16.47	5.79
	6.0	17.46	5.30	17.38	5.44	17.30	5.58	17.26	5.66	17.22	5.73	17.15	5.90
	7.9	18.17	5.39	18.08	5.53	17.99	5.68	17.94	5.76	17.90	5.84	17.79	6.00
	9.8	18.89	5.49	18.79	5.63	18.69	5.79	18.65	5.87	18.60	5.95	18.15	6.00
	11.8	19.66	5.59	19.55	5.74	19.45	5.90	19.40	5.99	19.14	6.00	18.53	6.00
	13.7	20.40	5.70	20.29	5.85	20.15	6.00	19.83	6.00	19.54	6.00	18.89	6.00
	15.0	19.62	5.33	19.06	5.33	18.45	5.33	18.15	5.33	17.83	5.33	17.19	5.33
	18.0	18.38	4.68	17.75	4.68	17.08	4.68	16.75	4.68	16.45	4.68	15.76	4.68
120% (17,4 кВт)	-15.0	10.36	4.55	10.35	4.66	10.34	4.76	10.34	4.82	10.34	4.88	10.33	5.00
	-13.0	10.96	4.62	10.94	4.73	10.92	4.84	10.91	4.89	10.91	4.96	10.90	5.09
	-11.0	11.56	4.69	11.54	4.81	11.51	4.92	11.50	4.98	11.49	5.05	11.48	5.18
	-10.0	11.87	4.73	11.84	4.85	11.81	4.96	11.80	5.02	11.79	5.09	11.77	5.22
	-9.1	12.15	4.77	12.12	4.88	12.09	5.00	12.07	5.06	12.06	5.13	12.04	5.26
	-7.6	12.62	4.83	12.58	4.94	12.55	5.06	12.53	5.13	12.52	5.20	12.49	5.34
	-5.6	13.26	4.91	13.22	5.03	13.18	5.15	13.16	5.22	13.14	5.29	13.10	5.43
	-3.7	13.89	4.99	13.84	5.11	13.79	5.24	13.76	5.31	13.74	5.38	13.70	5.53
	-0.7	14.90	5.12	14.83	5.25	14.78	5.38	14.75	5.45	14.72	5.53	14.67	5.68
	0.0	15.13	5.16	15.07	5.28	15.01	5.42	14.98	5.49	14.95	5.56	14.89	5.72
	1.0	15.48	5.20	15.41	5.33	15.35	5.47	15.32	5.54	15.29	5.62	15.23	5.78
	2.2	15.90	5.26	15.83	5.39	15.76	5.53	15.73	5.60	15.70	5.68	15.63	5.84
	4.1	16.57	5.35	16.50	5.48	16.42	5.63	16.38	5.71	16.35	5.78	16.28	5.95
	6.0	17.26	5.44	17.18	5.58	17.10	5.73	17.06	5.81	17.02	5.89	16.77	6.00
	7.9	17.96	5.54	17.87	5.68	17.78	5.84	17.74	5.92	17.69	6.00	17.10	6.00
	9.8	18.67	5.64	18.57	5.79	18.48	5.94	18.34	6.00	18.06	6.00	17.43	6.00
	11.8	19.43	5.74	19.33	5.90	19.04	6.00	18.72	6.00	18.44	6.00	17.80	6.00
	13.7	20.16	5.85	20.02	6.00	19.41	6.00	19.11	6.00	18.79	6.00	18.15	6.00
	15.0	18.93	5.33	18.34	5.33	17.73	5.33	17.41	5.33	17.09	5.33	16.42	5.33
	18.0	17.65	4.68	16.98	4.68	16.35	4.68	15.99	4.68	15.69	4.68	14.97	4.68
110% (16,0 кВт)	-15.0	10.30	4.66	10.29	4.77	10.28	4.88	10.28	4.93	10.28	5.00	10.27	5.13
	-13.0	10.89	4.73	10.87	4.85	10.86	4.96	10.85	5.01	10.84	5.08	10.83	5.21
	-11.0	11.49	4.81	11.47	4.92	11.44	5.04	11.43	5.10	11.43	5.17	11.41	5.30
	-10.0	11.80	4.85	11.77	4.96	11.74	5.08	11.73	5.14	11.72	5.21	11.70	5.35
	-9.1	12.08	4.88	12.05	5.00	12.02	5.12	12.00	5.18	11.99	5.25	11.97	5.39
	-7.6	12.55	4.95	12.51	5.06	12.48	5.19	12.46	5.25	12.45	5.32	12.42	5.47
	-5.6	13.19	5.03	13.14	5.15	13.10	5.28	13.08	5.34	13.06	5.42	13.03	5.57
	-3.7	13.81	5.11	13.76	5.24	13.71	5.37	13.68	5.44	13.66	5.51	13.62	5.66
	-0.7	14.81	5.25	14.75	5.38	14.69	5.51	14.66	5.59	14.64	5.66	14.58	5.82
	0.0	15.04	5.28	14.98	5.41	14.92	5.55	14.89	5.62	14.86	5.70	14.81	5.86
	1.0	15.39	5.33	15.32	5.46	15.26	5.60	15.23	5.68	15.20	5.75	15.14	5.92
	2.2	15.81	5.39	15.74	5.52	15.67	5.66	15.63	5.74	15.60	5.82	15.54	5.98
	4.1	16.48	5.48	16.40	5.62	16.32	5.77	16.29	5.85	16.25	5.92	15.92	6.00
	6.0	17.16	5.58	17.08	5.72	17.00	5.87	16.96	5.95	16.83	6.00	16.22	6.00
	7.9	17.85	5.67	17.76	5.82	17.67	5.98	17.45	6.00	17.17	6.00	16.55	6.00
	9.8	18.56	5.78	18.46	5.93	18.10	6.00	17.78	6.00	17.50	6.00	16.87	6.00
	11.8	19.32	5.88	19.09	6.00	18.48	6.00	18.16	6.00	17.87	6.00	17.21	6.00
	13.7	20.05	5.99	19.49	6.00	18.84	6.00	18.52	6.00	18.23	6.00	17.56	6.00
	15.0	18.36	5.33	17.77	5.33	17.16	5.33	16.84	5.33	16.49	5.33	15.82	5.33
	18.0	17.07	4.68	16.40	4.68	15.74	4.68	15.38	4.68	15.08	4.68	14.34	4.68

TC: Суммарная теплопроизводительность (кВт)
PI : Потребляемая мощность (кВт)

4 Таблицы производительности

Влияние внутренней/внешней температуры на изменения производительности
Теплопроизводительность (50Гц-230В)

Комбинация в %	Температура наружного воздуха °CDB	Температура воздуха в помещении °CWD											
		16.0		18.0		20.0		21.0		22.0		24.0	
		TC	PI	TC	PI	TC	PI	TC	PI	TC	PI	TC	PI
		кВт	кВт	кВт	кВт	кВт	кВт	кВт	кВт	кВт	кВт	кВт	кВт
100% (14,5 кВт)	-15.0	10.00	4.59	9.99	4.70	9.98	4.80	9.98	4.86	9.97	4.92	9.97	5.05
	-13.0	10.57	4.66	10.55	4.77	10.54	4.88	10.53	4.94	10.53	5.01	10.52	5.13
	-11.0	11.16	4.73	11.13	4.85	11.11	4.96	11.10	5.02	11.09	5.09	11.07	5.22
	-10.0	11.45	4.77	11.42	4.89	11.40	5.00	11.39	5.06	11.38	5.13	11.36	5.27
	-9.1	11.72	4.81	11.69	4.92	11.66	5.04	11.65	5.10	11.64	5.17	11.62	5.31
	-7.6	12.18	4.87	12.14	4.99	12.11	5.11	12.09	5.17	12.08	5.24	12.05	5.38
	-5.6	12.80	4.95	12.76	5.07	12.72	5.20	12.70	5.26	12.68	5.33	12.64	5.48
	-3.7	13.40	5.03	13.35	5.16	13.30	5.28	13.28	5.35	13.26	5.43	13.22	5.58
	-0.7	14.37	5.17	14.31	5.29	14.26	5.43	14.23	5.50	14.20	5.58	14.15	5.73
	0.0	14.60	5.20	14.54	5.33	14.48	5.47	14.45	5.54	14.42	5.61	14.37	5.77
	1.0	14.94	5.25	14.87	5.38	14.81	5.52	14.78	5.59	14.75	5.67	14.70	5.83
	2.2	15.34	5.30	15.27	5.43	15.21	5.58	15.18	5.65	15.15	5.73	15.09	5.89
	4.1	15.99	5.40	15.92	5.53	15.84	5.68	15.81	5.76	15.78	5.83	15.71	6.00
	6.0	16.66	5.49	16.58	5.63	16.50	5.78	16.46	5.86	16.43	5.94	16.03	6.00
	7.9	17.33	5.59	17.24	5.73	17.15	5.89	17.11	5.97	16.92	6.00	16.31	6.00
	9.8	18.01	5.69	17.92	5.84	17.83	6.00	17.54	6.00	17.26	6.00	16.64	6.00
	11.8	18.75	5.79	18.65	5.95	18.22	6.00	17.90	6.00	17.62	6.00	16.95	6.00
	13.7	19.46	5.90	19.17	6.00	18.56	6.00	18.24	6.00	17.95	6.00	17.28	6.00
	15.0	18.02	5.33	17.44	5.33	16.86	5.33	16.54	5.33	16.22	5.33	15.56	5.33
	18.0	16.70	4.68	16.07	4.68	15.41	4.68	15.08	4.68	14.76	4.68	14.04	4.68
90% (13,1 кВт)	-15.0	9.09	3.78	9.08	3.87	9.07	3.95	9.07	4.00	9.07	4.05	9.06	4.16
	-13.0	9.61	3.84	9.59	3.93	9.58	4.02	9.57	4.07	9.57	4.12	9.56	4.23
	-11.0	10.14	3.90	10.12	3.99	10.10	4.09	10.09	4.13	10.08	4.19	10.07	4.30
	-10.0	10.41	3.93	10.39	4.03	10.36	4.12	10.35	4.17	10.34	4.23	10.32	4.34
	-9.1	10.66	3.96	10.63	4.06	10.60	4.15	10.59	4.20	10.58	4.26	10.56	4.37
	-7.6	11.07	4.01	11.04	4.11	11.01	4.21	10.99	4.26	10.98	4.32	10.96	4.43
	-5.6	11.64	4.08	11.60	4.18	11.56	4.28	11.54	4.33	11.53	4.39	11.50	4.51
	-3.7	12.18	4.15	12.14	4.25	12.09	4.35	12.07	4.41	12.06	4.47	12.02	4.59
	-0.7	13.07	4.26	13.01	4.36	12.96	4.47	12.94	4.53	12.91	4.59	12.87	4.72
	0.0	13.27	4.28	13.22	4.39	13.16	4.50	13.14	4.56	13.11	4.62	13.06	4.75
	1.0	13.58	4.32	13.52	4.43	13.46	4.54	13.44	4.60	13.41	4.67	13.36	4.80
	2.2	13.95	4.37	13.88	4.48	13.82	4.59	13.80	4.66	13.77	4.72	13.71	4.85
	4.1	14.54	4.44	14.47	4.55	14.40	4.68	14.37	4.74	14.34	4.80	14.28	4.94
	6.0	15.14	4.52	15.07	4.64	15.00	4.76	14.97	4.82	14.93	4.89	14.87	5.03
	7.9	15.75	4.60	15.67	4.72	15.60	4.85	15.56	4.92	15.52	4.98	15.45	5.13
	9.8	16.38	4.68	16.29	4.81	16.21	4.94	16.17	5.01	16.13	5.07	16.05	5.22
	11.8	17.04	4.77	16.95	4.90	16.86	5.04	16.82	5.11	16.78	5.17	16.69	5.33
	13.7	17.69	4.86	17.59	4.99	17.50	5.13	17.45	5.20	17.41	5.27	17.32	5.43
	15.0	18.16	4.92	18.06	5.05	17.97	5.19	17.93	5.26	17.85	5.33	17.29	5.33
	18.0	18.05	4.68	17.49	4.68	16.96	4.68	16.67	4.68	16.41	4.68	15.80	4.68
80% (11,6 кВт)	-15.0	8.12	3.06	8.11	3.14	8.10	3.21	8.10	3.24	8.10	3.29	8.10	3.37
	-13.0	8.59	3.11	8.57	3.19	8.56	3.26	8.55	3.30	8.55	3.34	8.54	3.43
	-11.0	9.06	3.16	9.04	3.24	9.02	3.31	9.01	3.35	9.01	3.40	8.99	3.49
	-10.0	9.30	3.19	9.28	3.26	9.26	3.34	9.25	3.38	9.24	3.43	9.22	3.52
	-9.1	9.52	3.21	9.50	3.29	9.47	3.37	9.46	3.41	9.45	3.45	9.43	3.55
	-7.6	9.89	3.25	9.86	3.33	9.83	3.41	9.82	3.45	9.81	3.50	9.79	3.59
	-5.6	10.39	3.31	10.36	3.39	10.33	3.47	10.31	3.51	10.30	3.56	10.27	3.66
	-3.7	10.88	3.36	10.84	3.44	10.80	3.53	10.79	3.57	10.77	3.62	10.74	3.72
	-0.7	11.67	3.45	11.62	3.54	11.58	3.63	11.56	3.67	11.54	3.72	11.50	3.83
	0.0	11.86	3.47	11.81	3.56	11.76	3.65	11.74	3.70	11.71	3.75	11.67	3.85
	1.0	12.13	3.50	12.08	3.59	12.03	3.68	12.00	3.73	11.98	3.78	11.94	3.89
	2.2	12.46	3.54	12.40	3.63	12.35	3.72	12.32	3.78	12.30	3.83	12.25	3.94
	4.1	12.99	3.60	12.93	3.69	12.87	3.79	12.84	3.84	12.81	3.90	12.76	4.01
	6.0	13.53	3.67	13.46	3.76	13.40	3.86	13.37	3.91	13.34	3.97	13.28	4.08
	7.9	14.07	3.73	14.00	3.83	13.93	3.93	13.90	3.99	13.87	4.04	13.80	4.16
	9.8	14.63	3.80	14.55	3.90	14.48	4.00	14.44	4.06	14.41	4.11	14.34	4.24
	11.8	15.23	3.87	15.14	3.97	15.06	4.08	15.03	4.14	14.99	4.20	14.91	4.32
	13.7	15.80	3.94	15.72	4.05	15.63	4.16	15.59	4.22	15.55	4.28	15.47	4.40
	15.0	16.22	3.99	16.14	4.10	16.05	4.21	16.01	4.27	15.97	4.33	15.90	4.46
	18.0	17.14	4.10	17.04	4.22	16.95	4.34	16.90	4.40	16.86	4.46	16.76	4.59

TC: Суммарная холодопроизводительность (кВт)
PI : Потребляемая мощность (кВт)

4 Таблицы производительности

Влияние внутренней/внешней температуры на изменения производительности
Теплопроизводительность (50Гц-230В)

Комбинация в %	Температура наружного воздуха °CDB	Температура воздуха в помещении °CWD											
		16.0		18.0		20.0		21.0		22.0		24.0	
		TC	PI	TC	PI	TC	PI	TC	PI	TC	PI	TC	PI
		кВт	кВт	кВт	кВт	кВт	кВт	кВт	кВт	кВт	кВт	кВт	кВт
70% (10,2 кВт)	-15.0	7.27	2.50	7.26	2.56	7.26	2.62	7.26	2.65	7.25	2.68	7.25	2.75
	-13.0	7.69	2.54	7.68	2.60	7.66	2.66	7.66	2.69	7.65	2.73	7.65	2.80
	-11.0	8.11	2.58	8.10	2.64	8.08	2.70	8.07	2.74	8.07	2.77	8.05	2.85
	-10.0	8.33	2.60	8.31	2.66	8.29	2.73	8.28	2.76	8.27	2.80	8.26	2.87
	-9.1	8.53	2.62	8.50	2.68	8.48	2.75	8.47	2.78	8.46	2.82	8.45	2.89
	-7.6	8.86	2.65	8.83	2.72	8.81	2.78	8.79	2.82	8.78	2.86	8.76	2.93
	-5.6	9.31	2.70	9.28	2.76	9.25	2.83	9.23	2.87	9.22	2.91	9.20	2.99
	-3.7	9.75	2.74	9.71	2.81	9.68	2.88	9.66	2.92	9.64	2.96	9.62	3.04
	-0.7	10.45	2.82	10.41	2.89	10.37	2.96	10.35	3.00	10.33	3.04	10.29	3.12
	0.0	10.62	2.83	10.57	2.90	10.53	2.98	10.51	3.02	10.49	3.06	10.45	3.15
	1.0	10.86	2.86	10.82	2.93	10.77	3.01	10.75	3.05	10.73	3.09	10.69	3.18
	2.2	11.16	2.89	11.11	2.96	11.06	3.04	11.04	3.08	11.01	3.12	10.97	3.21
	4.1	11.63	2.94	11.58	3.01	11.52	3.09	11.50	3.14	11.47	3.18	11.43	3.27
	6.0	12.11	2.99	12.06	3.07	12.00	3.15	11.97	3.19	11.95	3.24	11.89	3.33
	7.9	12.60	3.05	12.54	3.12	12.48	3.21	12.45	3.25	12.42	3.30	12.36	3.39
	9.8	13.10	3.10	13.03	3.18	12.97	3.27	12.93	3.31	12.90	3.36	12.84	3.46
	11.8	13.63	3.16	13.56	3.24	13.49	3.33	13.46	3.38	13.42	3.42	13.36	3.53
	13.7	14.15	3.22	14.07	3.30	14.00	3.40	13.96	3.44	13.93	3.49	13.85	3.59
	15.0	14.52	3.26	14.45	3.34	14.38	3.44	14.34	3.48	14.31	3.53	14.24	3.64
	18.0	15.35	3.35	15.26	3.45	15.18	3.54	15.14	3.59	15.09	3.64	15.01	3.75
60% (8,7 кВт)	-15.0	6.30	2.00	6.30	2.05	6.29	2.09	6.29	2.12	6.29	2.15	6.28	2.20
	-13.0	6.66	2.03	6.65	2.08	6.64	2.13	6.64	2.15	6.63	2.18	6.63	2.24
	-11.0	7.03	2.06	7.02	2.11	7.00	2.16	7.00	2.19	6.99	2.22	6.98	2.28
	-10.0	7.22	2.08	7.20	2.13	7.18	2.18	7.18	2.21	7.17	2.24	7.16	2.30
	-9.1	7.39	2.10	7.37	2.15	7.35	2.20	7.34	2.22	7.34	2.26	7.32	2.32
	-7.6	7.68	2.12	7.65	2.17	7.63	2.23	7.62	2.25	7.61	2.28	7.60	2.35
	-5.6	8.07	2.16	8.04	2.21	8.01	2.27	8.00	2.29	7.99	2.33	7.97	2.39
	-3.7	8.45	2.19	8.42	2.25	8.39	2.30	8.37	2.33	8.36	2.37	8.33	2.43
	-0.7	9.06	2.25	9.02	2.31	8.99	2.37	8.97	2.40	8.95	2.43	8.92	2.50
	0.0	9.20	2.27	9.16	2.32	9.13	2.38	9.11	2.41	9.09	2.45	9.06	2.52
	1.0	9.42	2.29	9.37	2.34	9.34	2.40	9.32	2.44	9.30	2.47	9.26	2.54
	2.2	9.67	2.31	9.63	2.37	9.58	2.43	9.56	2.46	9.55	2.50	9.51	2.57
	4.1	10.08	2.35	10.03	2.41	9.99	2.48	9.96	2.51	9.94	2.54	9.90	2.62
	6.0	10.50	2.39	10.45	2.45	10.40	2.52	10.38	2.55	10.35	2.59	10.31	2.66
	7.9	10.92	2.44	10.87	2.50	10.81	2.57	10.79	2.60	10.76	2.64	10.71	2.71
	9.8	11.35	2.48	11.29	2.54	11.24	2.61	11.21	2.65	11.18	2.69	11.13	2.77
	11.8	11.82	2.53	11.75	2.59	11.69	2.67	11.66	2.70	11.63	2.74	11.57	2.82
	13.7	12.26	2.57	12.20	2.64	12.13	2.72	12.10	2.75	12.07	2.79	12.01	2.87
	15.0	12.59	2.61	12.52	2.67	12.46	2.75	12.43	2.79	12.40	2.83	12.34	2.91
	18.0	13.30	2.68	13.23	2.76	13.15	2.83	13.12	2.88	13.08	2.91	13.01	3.00
51.7% (7,5 кВт)	-15.0	5.52	1.64	5.51	1.68	5.50	1.72	5.50	1.74	5.50	1.76	5.50	1.81
	-13.0	5.83	1.67	5.82	1.71	5.81	1.75	5.81	1.77	5.80	1.79	5.80	1.84
	-11.0	6.15	1.70	6.14	1.74	6.13	1.78	6.12	1.80	6.12	1.82	6.11	1.87
	-10.0	6.32	1.71	6.30	1.75	6.29	1.79	6.28	1.81	6.27	1.84	6.26	1.89
	-9.1	6.47	1.72	6.45	1.76	6.43	1.81	6.42	1.83	6.42	1.85	6.41	1.90
	-7.6	6.72	1.74	6.70	1.79	6.68	1.83	6.67	1.85	6.66	1.88	6.65	1.93
	-5.6	7.06	1.77	7.04	1.82	7.01	1.86	7.00	1.88	6.99	1.91	6.97	1.96
	-3.7	7.39	1.80	7.36	1.85	7.34	1.89	7.33	1.92	7.31	1.94	7.29	2.00
	-0.7	7.93	1.85	7.89	1.90	7.86	1.94	7.85	1.97	7.83	2.00	7.81	2.05
	0.0	8.05	1.86	8.02	1.91	7.99	1.96	7.97	1.98	7.95	2.01	7.93	2.07
	1.0	8.24	1.88	8.20	1.93	8.17	1.98	8.15	2.00	8.14	2.03	8.11	2.09
	2.2	8.46	1.90	8.42	1.95	8.39	2.00	8.37	2.02	8.35	2.05	8.32	2.11
	4.1	8.82	1.93	8.78	1.98	8.74	2.03	8.72	2.06	8.70	2.09	8.66	2.15
	6.0	9.19	1.97	9.14	2.02	9.10	2.07	9.08	2.10	9.06	2.13	9.02	2.19
	7.9	9.56	2.00	9.51	2.05	9.46	2.11	9.44	2.14	9.42	2.17	9.37	2.23
	9.8	9.93	2.04	9.88	2.09	9.83	2.15	9.81	2.18	9.78	2.21	9.74	2.27
	11.8	10.34	2.08	10.28	2.13	10.23	2.19	10.20	2.22	10.18	2.25	10.13	2.32
	13.7	10.73	2.11	10.67	2.17	10.61	2.23	10.59	2.26	10.56	2.29	10.51	2.36
	15.0	11.01	2.14	10.96	2.20	10.90	2.26	10.88	2.29	10.85	2.32	10.80	2.39
	18.0	11.64	2.20	11.58	2.26	11.51	2.33	11.48	2.36	11.45	2.39	11.39	2.46

TC: Суммарная теплопроизводительность (кВт)
PI : Потребляемая мощность (кВт)

4 Таблицы производительности

Коэффициент коррекции производительности в зависимости от длины трубы хладагента (Справочный).
Степень изменения производительности в зависимости от длины главной трубы.

Степень изменения производительности в режиме охлаждения

Длина главной трубы	5	10	15	20	25	30	35	40	45	50	55
Степень изменения холодопроизво-дительности	100.0%	98.2%	96.4%	94.6%	92.8%	91.0%	89.2%	87.4%	85.6%	83.8%	82.0%

Степень изменения теплопроизводительности

Длина главной трубы	5	10	15	20	25	30	35	40	45	50	55
Степень изменения теплопроизво-дительности	100.0%	99.5%	99.0%	98.5%	98.0%	97.5%	97.0%	96.5%	96.0%	95.5%	95.0%

● **Степень изменения производительности в зависимости от длины главной трубы хладагента**

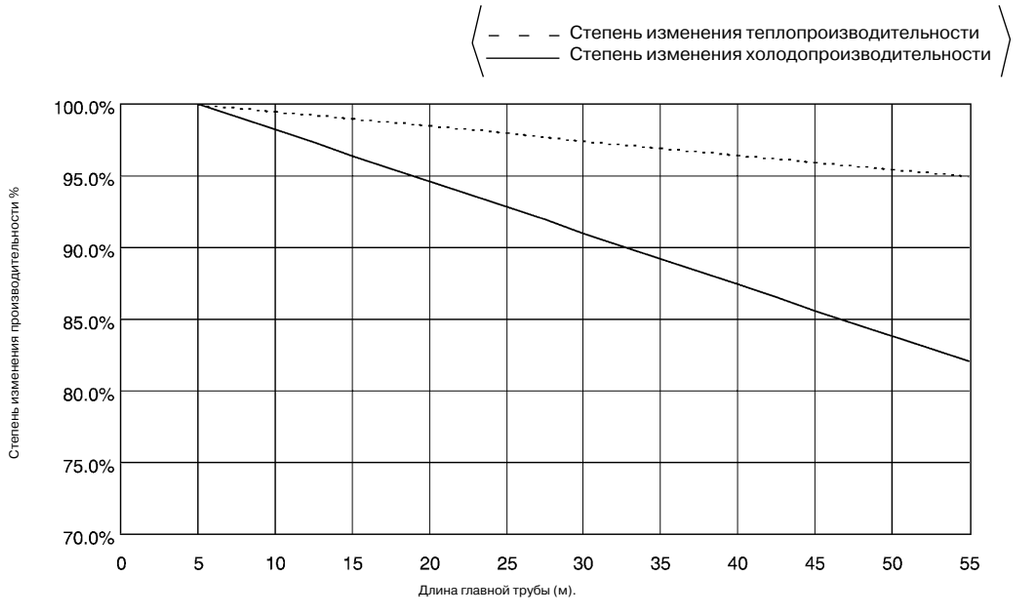

В обоих случаях, когда наружный блок находится выше или ниже внутреннего блока, степень изменения производительности остается одной и той же.

Степень изменения производительности в зависимости от длины трубы ответвления.

Кондиционер класса 25 серии «Split»

Длина трубопровода	Охлаждение	Нагрев
3	100.0%	100.0%
5	98.7%	99.4%
10	95.3%	97.9%
15	92.0%	96.4%

Кондиционер класса 35-50-60-71 серии «Split» и кондиционер серии «Sky air» класса 35.

Длина трубопровода	Охлаждение	Нагрев
3	100.0%	100.0%
5	98.7%	99.4%
10	95.3%	97.9%
15	92.0%	96.4%

Кондиционер серии «Sky air» класса 45-60-71

Длина трубопровода	Охлаждение	Нагрев
3	100.0%	100.0%
5	99.3%	99.8%
10	97.4%	99.3%
15	95.5%	98.9%

4 Таблицы производительности

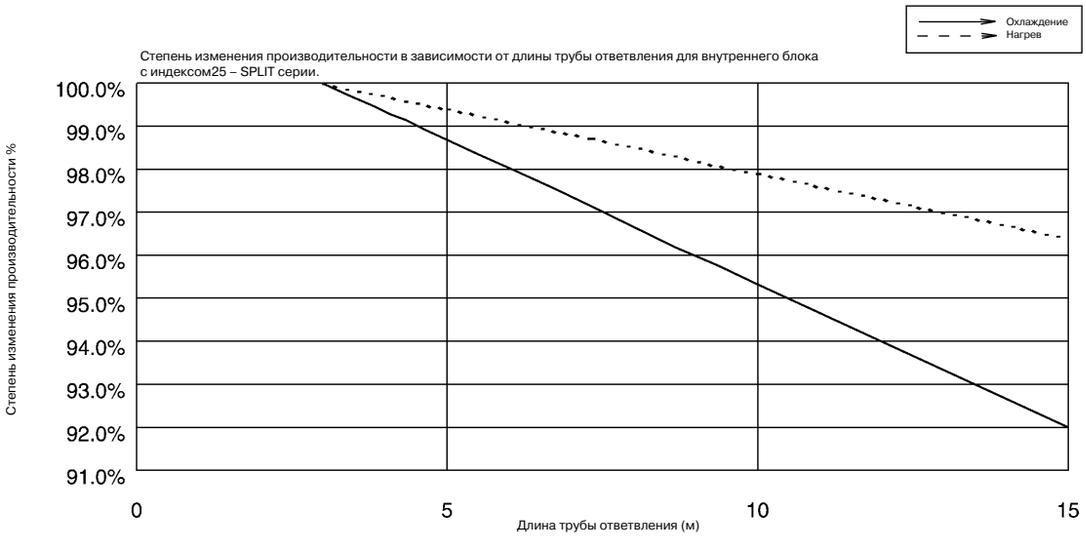

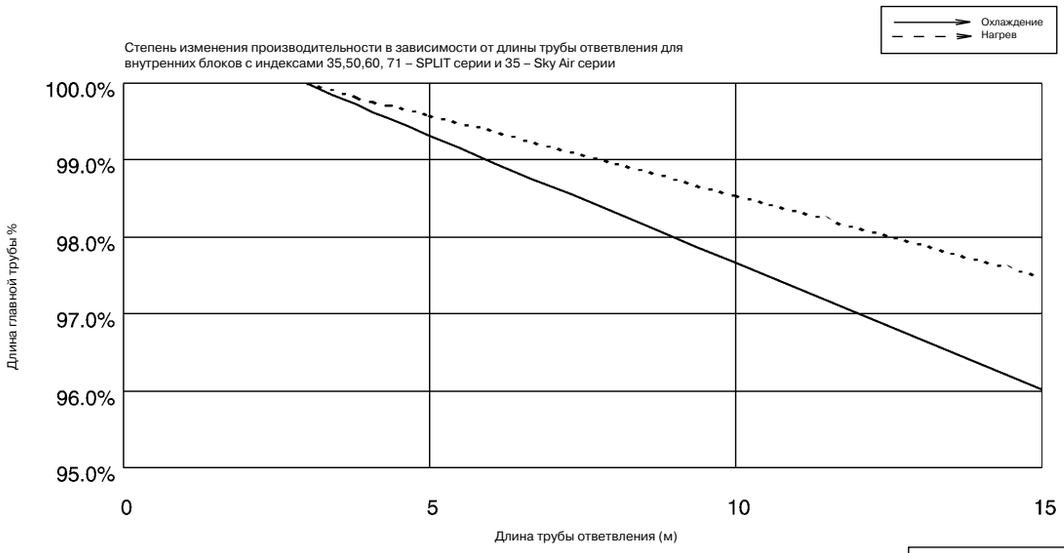

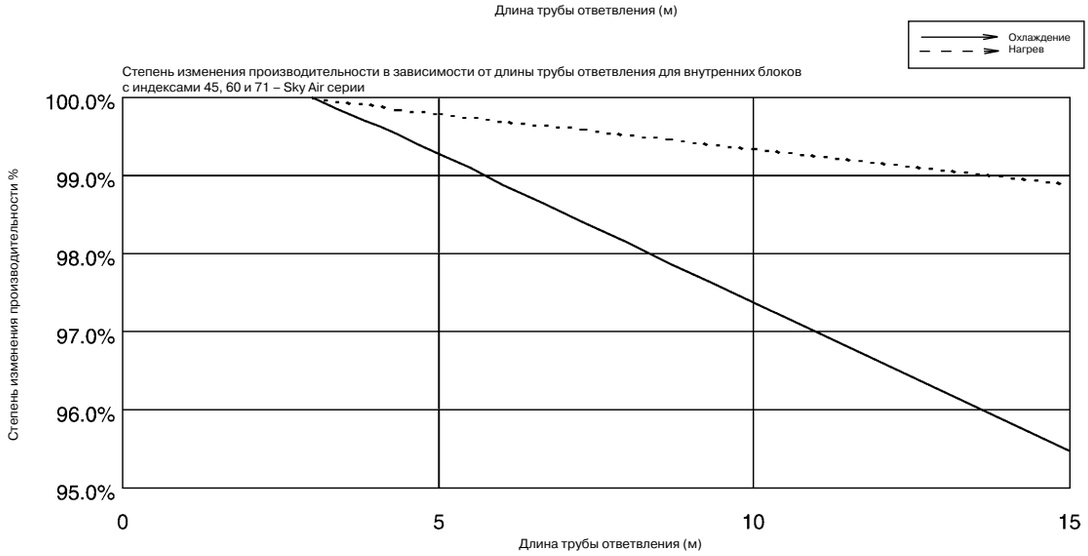

Метод расчета производительности при охлаждении/нагреве:
Суммарная производительность из таблиц производительности × (Степень изменения производительности в зависимости от длины главной трубы × степень изменения производительности в зависимости от длины трубы ответвления).

5 Габаритные и установочные чертежи

RMX140J

Единица измерения (мм)

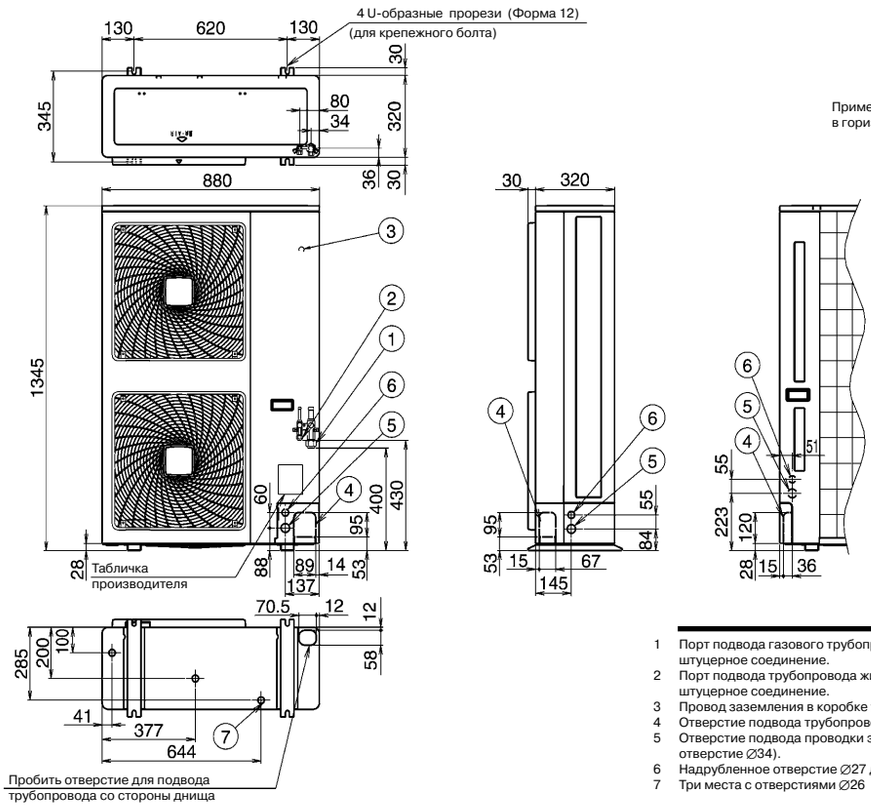

Примечание: монтаж, перевозка и хранение в горизонтальном положении запрещена.

1 Порт подвода газового трубопровода (запорный вентиль) ∅19,1 штуцерное соединение.
2 Порт подвода трубопровода жидкости (запорный вентиль) ∅9,5 штуцерное соединение.
3 Провод заземления в коробке управления.
4 Отверстие подвода трубопроводов хладагента.
5 Отверстие подвода проводки электропитания (надрубленное отверстие ∅34).
6 Надрубленное отверстие ∅27 для подвода проводки управления.
7 Три места с отверстиями ∅26

3D024685A

BPMK928B42

Единица измерения (мм)

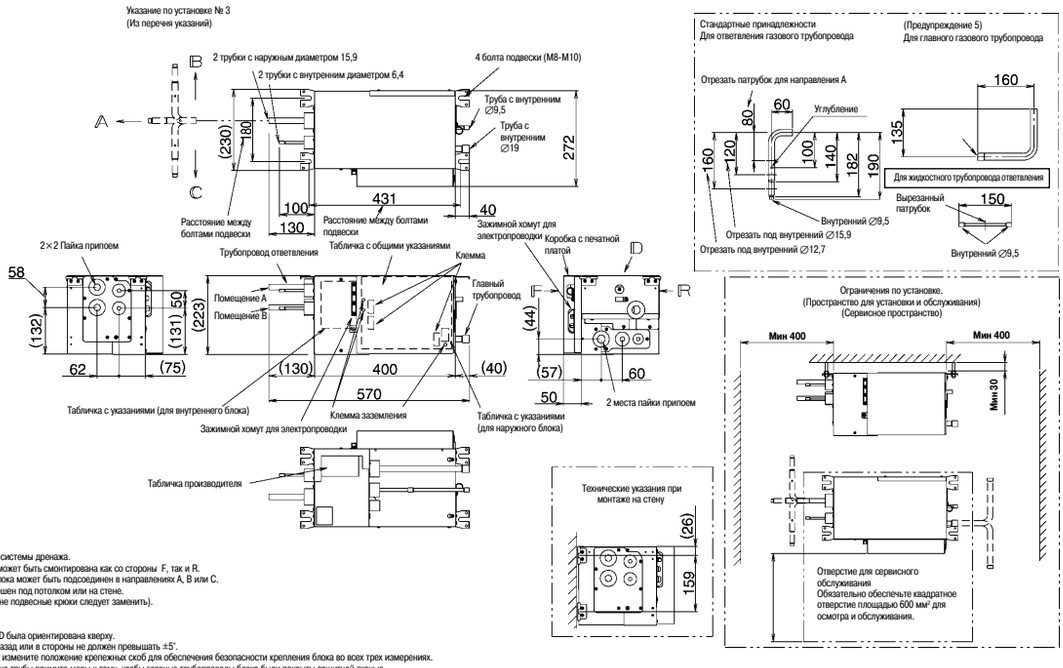

Технические указания.
1. Не требуется обслуживания системы дренажа.
2. Коробка с печатной платой может быть смонтирована как со стороны F, так и R.
3. Трубопровод внутреннего блока может быть подсоединен в направлениях A, B или C.
4. Этот блок может быть подвешен под потолком или на стене.
(Однако при монтаже на стене подвесные крюки следует заменить).

Меры предосторожности.
1. Обеспечьте, чтобы сторона D была ориентирована кверху.
2. Наклон стороны D вперед, назад или в стороны не должен превышать ±5°.
3. При монтаже блока на стену измените положение крепежных скоб для обеспечения безопасности крепления блока во всех трех измерениях.
4. При нанесении термопасты на трубы примите меры к тому, чтобы главные трубопроводы блока были покрыты защитной тканью.
5. На ответвлениях устанавливайте трубы с диаметром, рассчитанным для внутреннего блока.
6. Этот блок предназначен для использования в условиях эксплуатации внутреннего блока. Если он устанавливается снаружи, примите меры для его установки в месте, защищенном от ветра и дождя.

3D024685A

5 Габаритные и установочные чертежи

BPMK928B43

Единица измерения (мм)

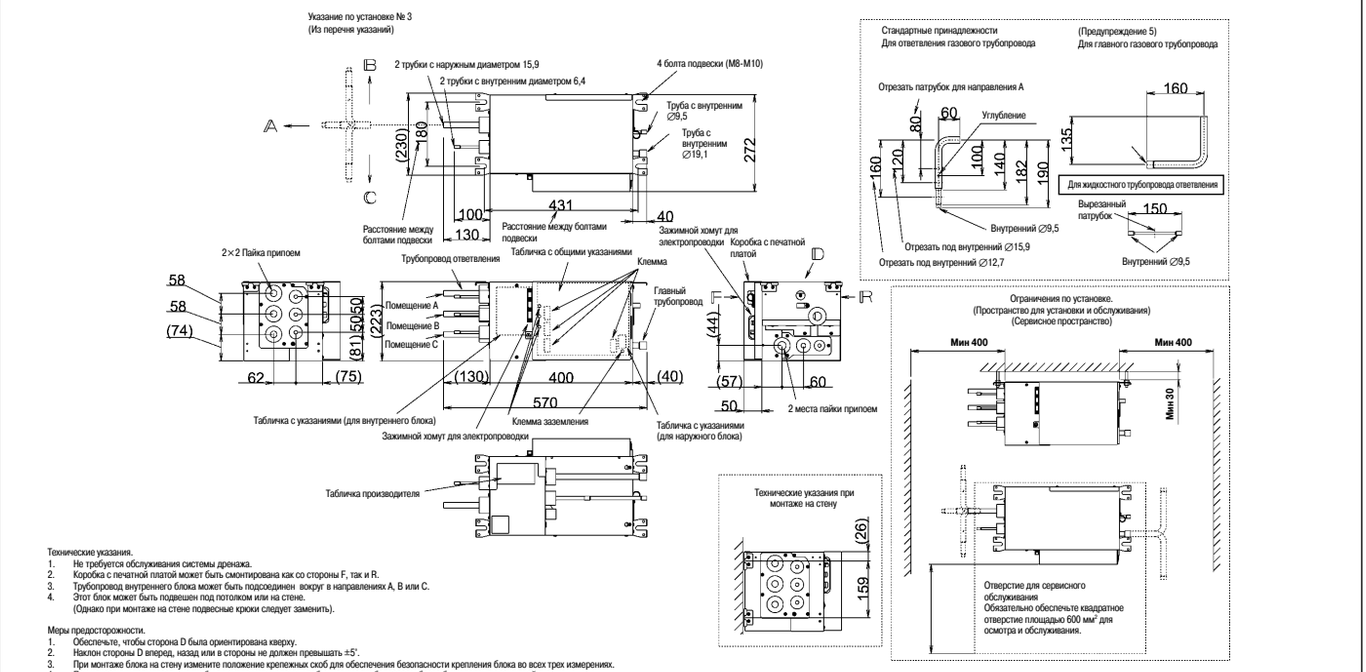

Технические указания.
1. Не требуется обслуживания системы дренажа.
2. Коробка с печатной платой может быть смонтирована как со стороны F, так и R.
3. Трубопровод внутреннего блока может быть подсоединен вокруг в направлениях A, B или C.
4. Этот блок может быть подвешен под потолком или на стене.
(Однако при монтаже на стене подвесные крюки следует заменить).

Меры предосторожности.
1. Обеспечьте, чтобы сторона D была ориентирована кверху.
2. Наклон стороны D вперед, назад или в стороны не должен превышать ±5°.
3. При монтаже блока на стену измените положение крепежных скоб для обеспечения безопасности крепления блока во всех трех измерениях.
4. При наносении термопасты на трубы примите меры к тому, чтобы главные трубопроводы блока были покрыты защитной тканью.
5. На ответвлениях устанавливайте трубы с диаметром, рассчитанным для внутреннего блока.
6. Этот блок предназначен для использования в условиях эксплуатации внутреннего блока. Если он устанавливается снаружи, примите меры для его установки в месте, защищенном от ветра и дождя.

3D024826A

6 Рабочий диапазон

RMX140J

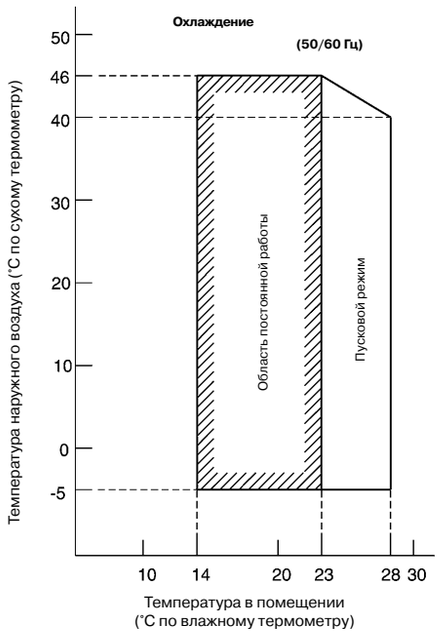

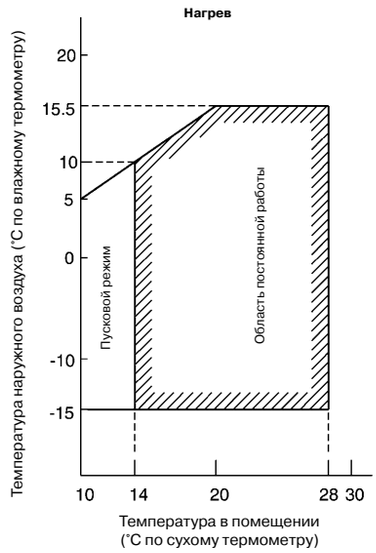

Примечания

График соответствует следующим условиям:

- Эквивалентная длина трубопровода:
  от наружного блока до блока ВР : 3 м
  общая длина трубы от блока ВР до внутр. блока : 5 м
- Перепад по высоте : 0 м
- Расход воздуха : на высокой скорости

3D027606A

7 Схемы холодильного контура

RMX140J

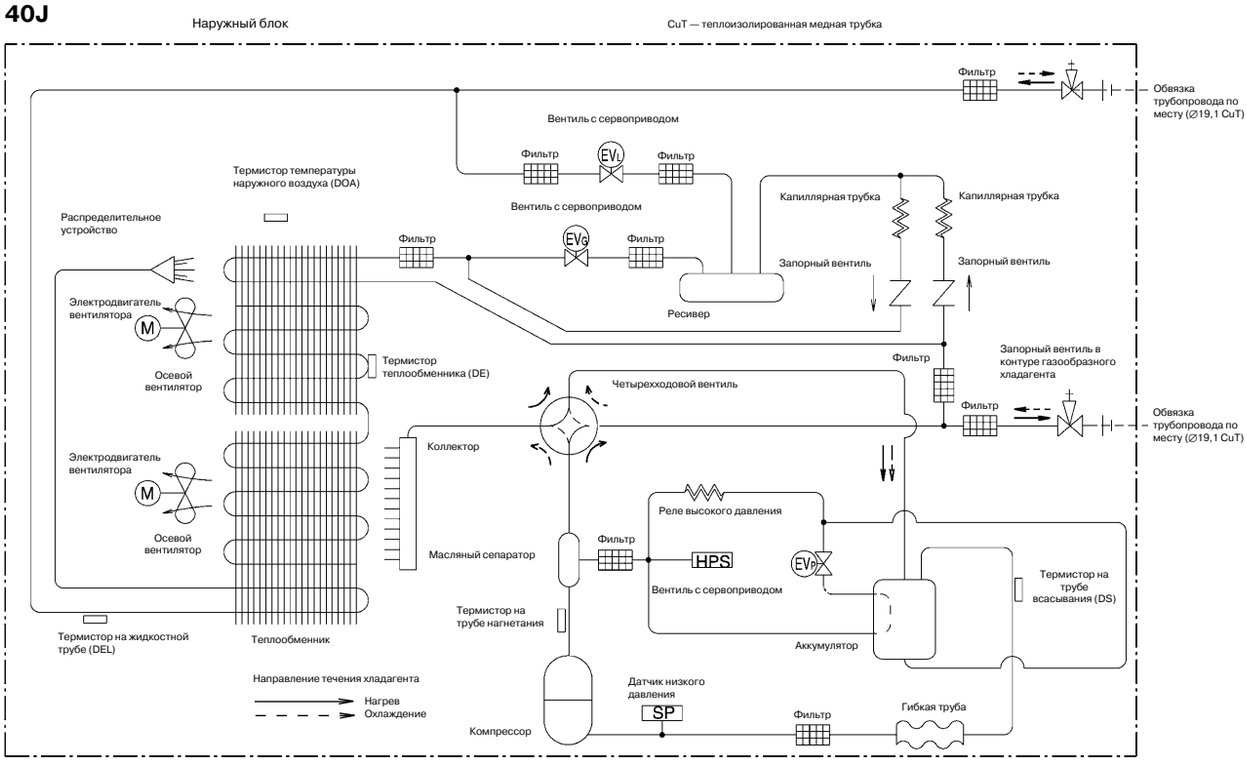

3D024920B

BPMK928B42

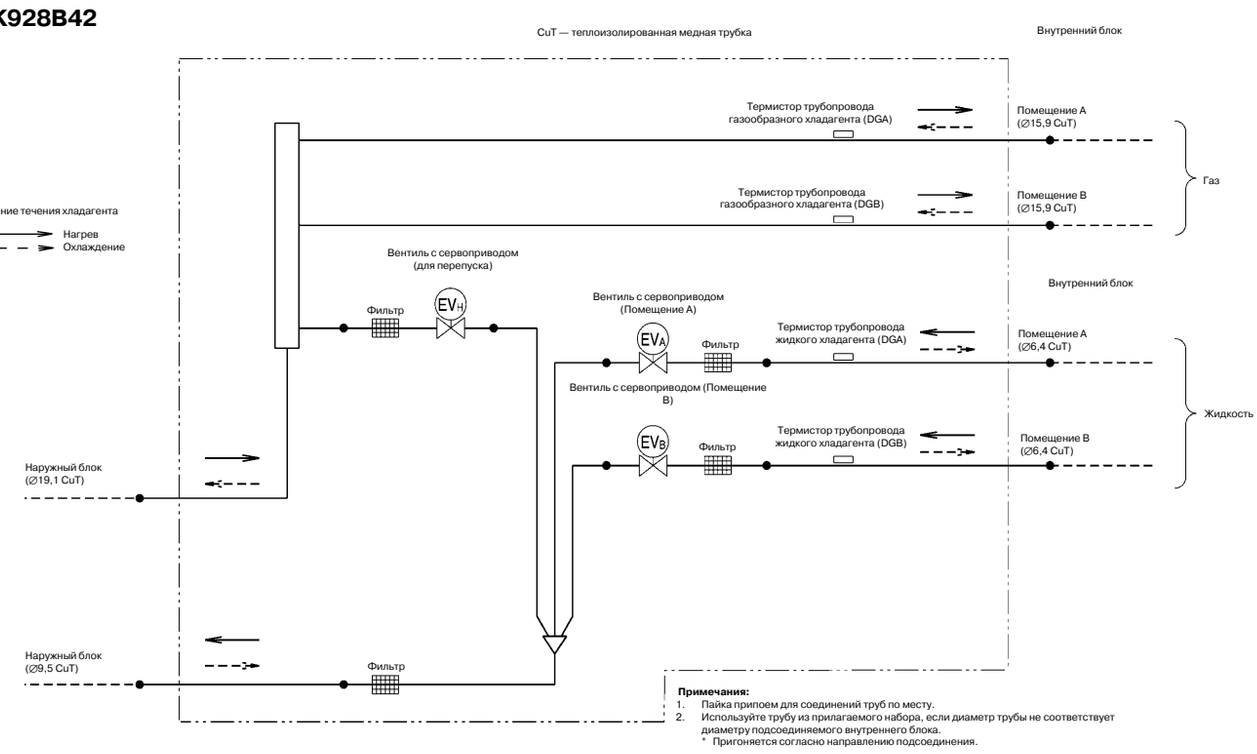

Примечания:
1. Пайка припоем для соединений труб по месту.
2. Используйте трубу из прилагаемого набора, если диаметр трубы не соответствует диаметру подсоединяемого внутреннего блока.
   * Пригоняется согласно направлению подсоединения.

3D024825

7 Схемы холодильного контура

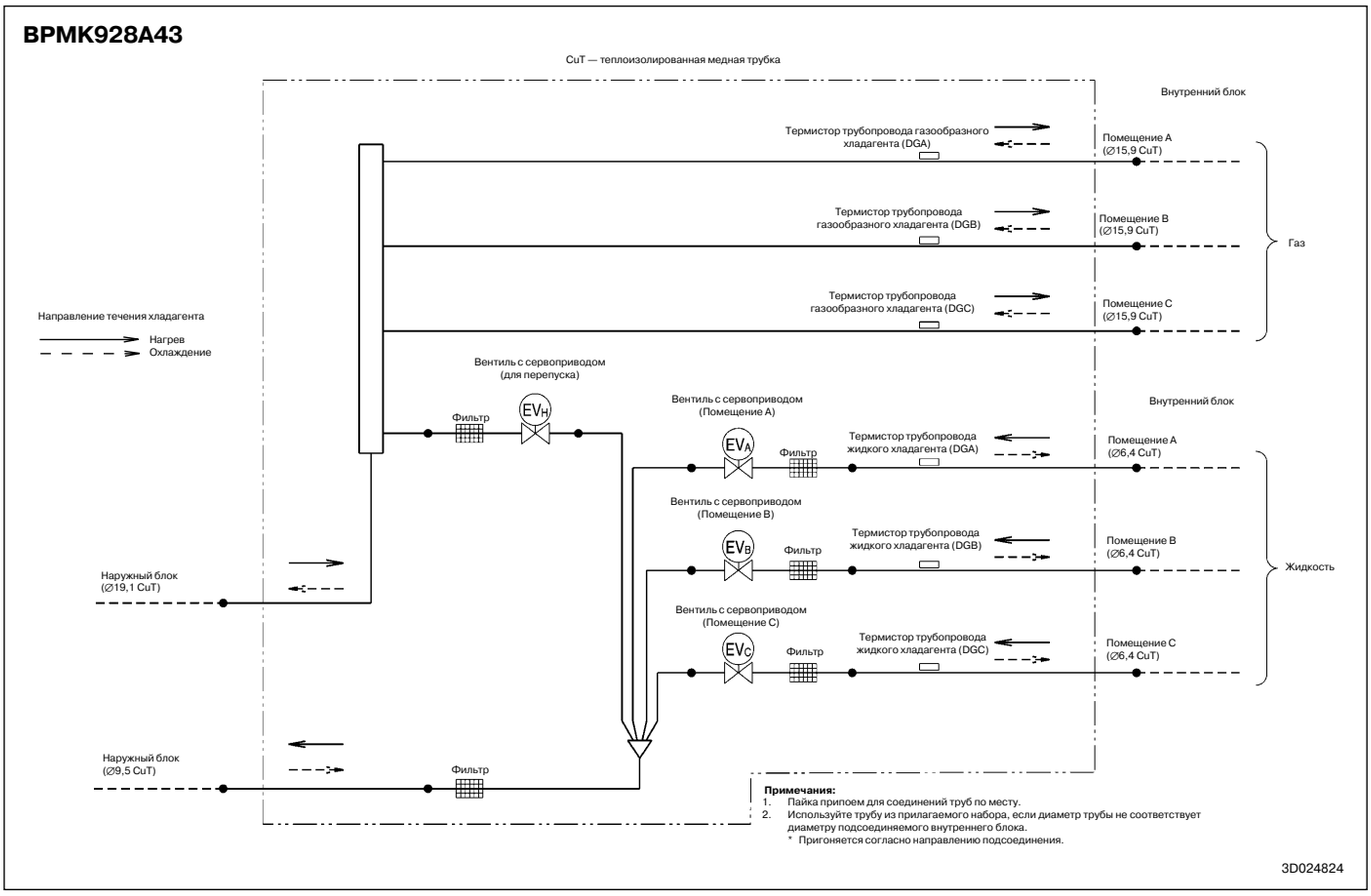

8 Электрические схемы

RMX140J

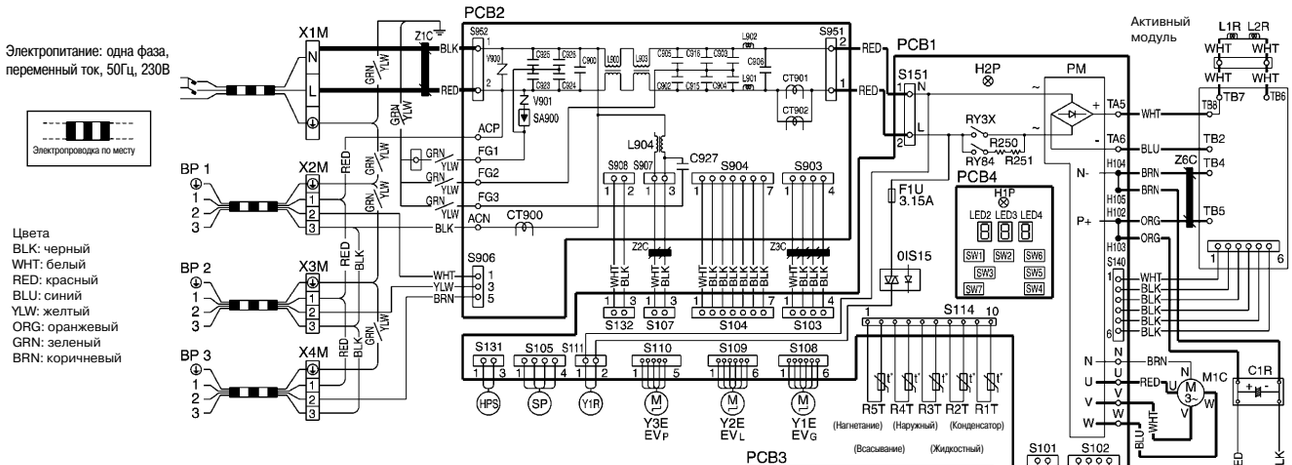

ACN	: Разъем	R250, R251	: Резистор
ACP	: Разъем	R1T, R2T	: Термистор
C1R	: Конденсатор	RY3X, RY84	: Магнитное реле
C9000-C927	: Конденсатор	S101-S952	: Разъем
CT900-CT902	: Трансформатор	SW1-SW2	: Адресный селекторный переключатель
F1U	: Предохранитель	SW3	: Переключатель режима работы
FG1-FG3	: Защитное заземление	SW4	: Переключатель откачки (фреона)
H102-H105	: Монтажные узлы проводов	SW5	: Переключатель накачки (фреона)
H1P-H4P	: Контрольная лампа	SW6	: Переключатель настройки
HPS	: Реле низкого давления	SW7	: Переключатель тестирования
PM	: Силовой модуль	SA900	: Пробивной предохранитель
L	: Фазовый провод	SP	: Датчик низкого давления
L900-L904	: Катушка	V900-V901	: Варистор
L1R, L2R	: Конденсатор	TA5, TA6	: Разъем
LED2-LED4	: 7 сегментов	TB2-TB8	: Разъем
M1C	: Электродвигатель компрессора	X1M, X4M	: Клеммная колодка
M1F, M2F	: Электродвигатель вентилятора	Y1E-Y3E	: Электронный расширительный вентиль
N	: Нейтраль.	Y1R	: Реверсивный соленоидный клапан
OIS15	: Твердотельное реле.	Z1C-Z6C	: Ферритовый сердечник
PCB1-PCB4	: Печатная плата.		

M1F Электродвигатель вентилятора (нижнего)

M2F Электродвигатель вентилятора (верхнего)

3D029906

BPMK928B42

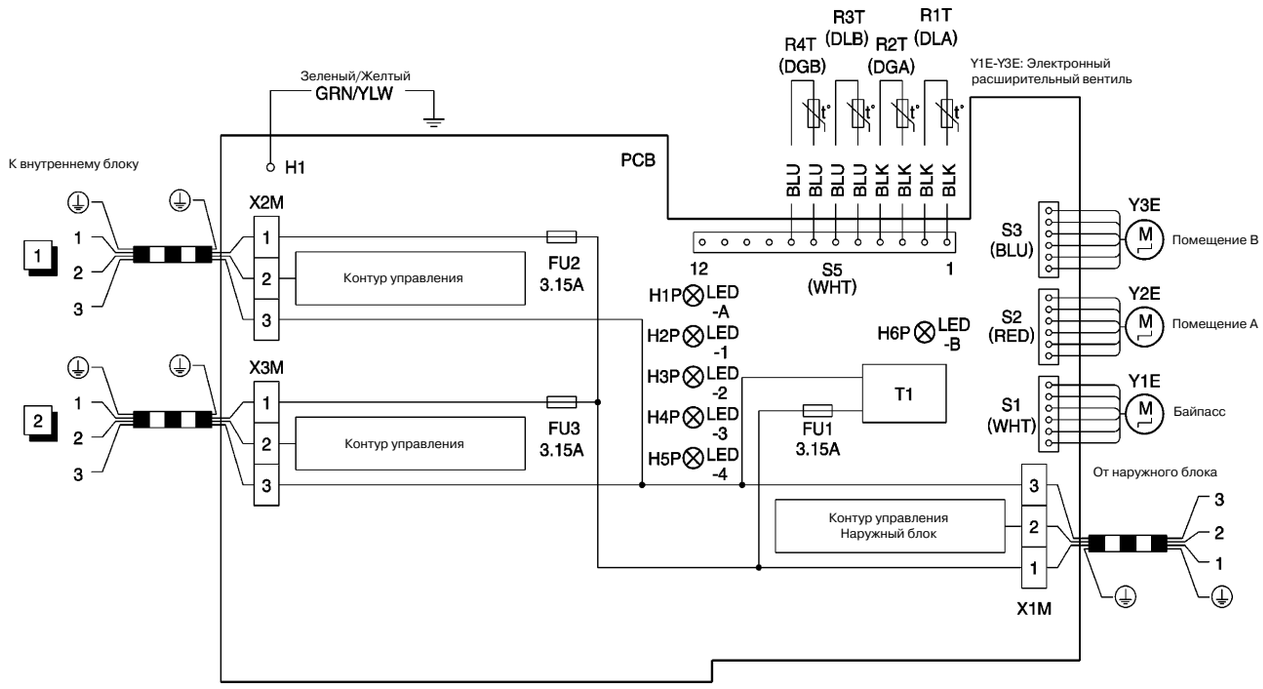

PCB	: Печатная плата	S1-S3, S5	: Разъем
F1U	: Предохранитель	T	: Трансформатор
H1P-H6P	: Контрольная лампа	X1M-X4M	: Клеммная колодка
R1T-R6T	: Термистор		

3D024655A

30
8

8 Электрические схемы

BPMK928B43

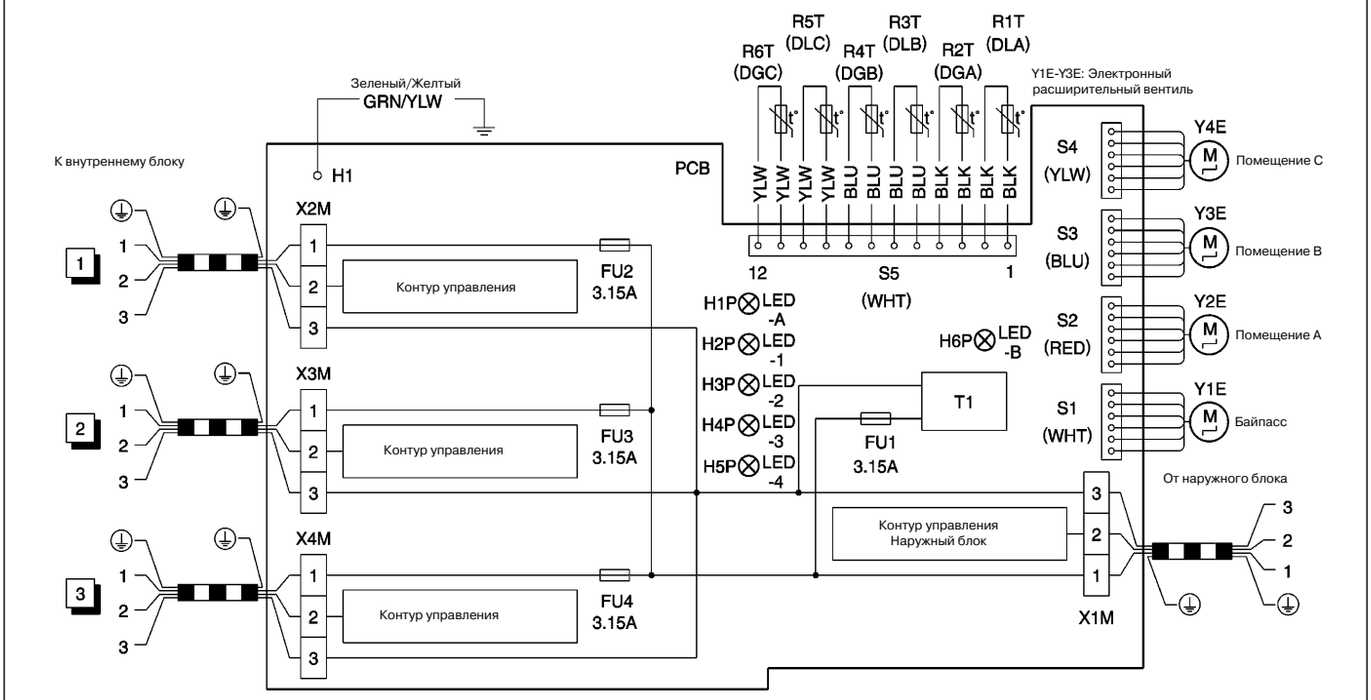

PCB : Печатная плата
F1U : Предохранитель
H1P-H6P : Контрольная лампа
R1T-R6T : Термистор
S1-S3, S5 : Разъем
T : Трансформатор
X1M-X4M : Клеммная колодка

3D024654A

9 Уровень шума

9-1 Данные по уровню шума

Модель	230В (50Гц)		Схема замеров
	(охлаждение)	(нагрев)	
RMX140JVMB	53	53	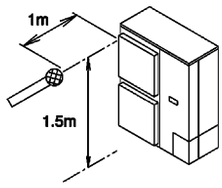

9-2 Частотный спектр звукового давления

RMX140JVMB (Охлаждение)

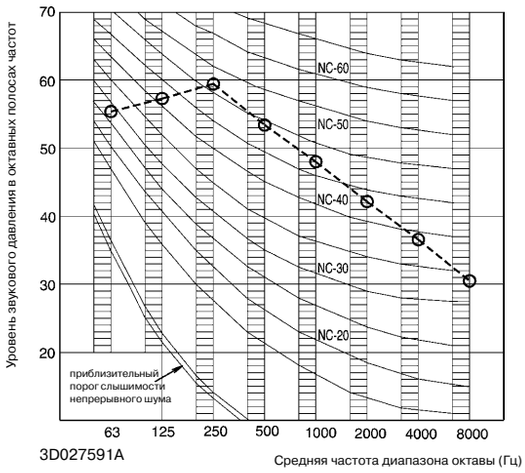

RMX140JVMB (Нагрев)

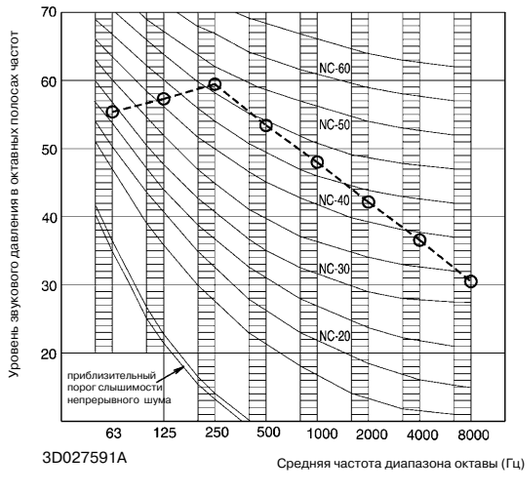

Примечания
1. Замер шума при работе производится в акустической камере.
2. Данные действительны для условий измерения в свободном пространстве.

10 Дополнительное оборудование

10-1 Стандартные принадлежности

К блоку BP

①	
● *Английский вариант	1 шт.
Соединитель труб	
② Для главной газовой трубы	1 шт.
③ Для ответвления трубопровода жидкости	1 шт.
④ Для ответвления трубопровода газа	BPMK928B43 (3 шт. для 3 комнат)
	BPMK928B42 (2 шт. для 2 комнат)

⑤ Защелка для закрепления проводки	
	1 шт.
⑥ Изолятор	
	1 шт.
⑦ Металлический держатель	
	4 шт.
⑧ Винты	
	12 шт.

Предметы, приобретаемые для монтажа по месту.

- Соединительные провода (4 провода, 1,6 мм. или 2,0 мм).
- Детали для установки (болты для подвески: 4 × M10 или M8; гайки: 12; плоские шайбы: 8)
- Винты для монтажа на стене: 6 × M15.
- Теплоизоляция (имеется в приложенном комплекте); теплопроводность: 0,041-0,052 Вт/мК (0,035-0,045 ккал/мч °C) или более; толщина 13 мм (1/2 дюйма) или более; тепловое сопротивление: 100°C или выше (Только система тепловой насос).
- Алюминиевая лента.

10 Дополнительное оборудование

10-2 Дополнительное оборудование, поставляемое отдельно

RMX140J

Наименование заказанного оборудования		Обозначение комплекта
Центральная дренажная заглушка		KKPJ5F180
Крепление для предотвращения переворачивания		KPTJ60F160
Крепление проводом для предотвращения переворачивания		K-KBPA1
Вспомогательный трубопровод	Для фронтальной боковой стороны	KHFJ5F180F
	Для задней стороны	KHFJ5F180B

Соединитель Refnet

Наименование заказанного оборудования	Обозначение комплекта
Рефнет (разветвитель)	KHRP928A4T

Super Multy Plus	KHRP928A4T	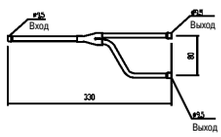	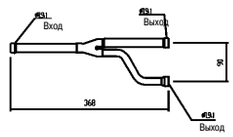	Изолятор Инструкция по монтажу

Блоки BP

Стандартные принадлежности	Инструкция по монтажу	шт.	1		
	L-образный переходной патрубок	шт.	Для главного газового трубопровода		1
			Для ответвления	Газ	3 (ϕ15.9 / ϕ12.7 / ϕ9.5)
				Жидкость	1 (ϕ9.5)

11 Центр тяжести

RMX140J

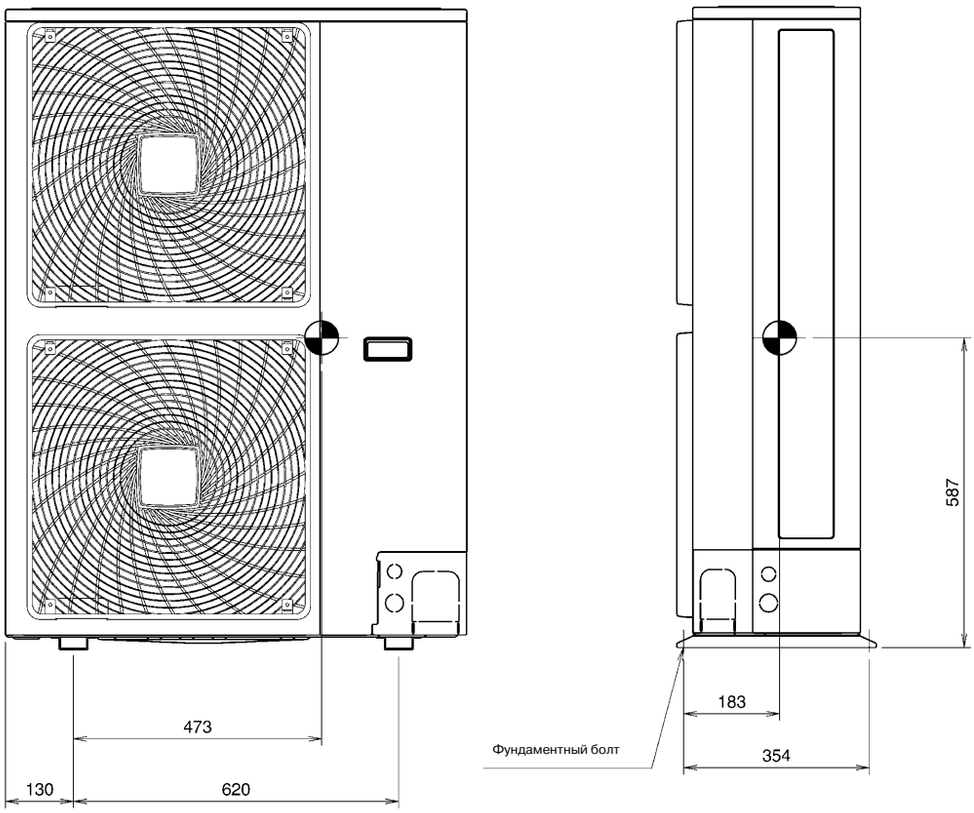

11 Центр тяжести

BPMK928B42

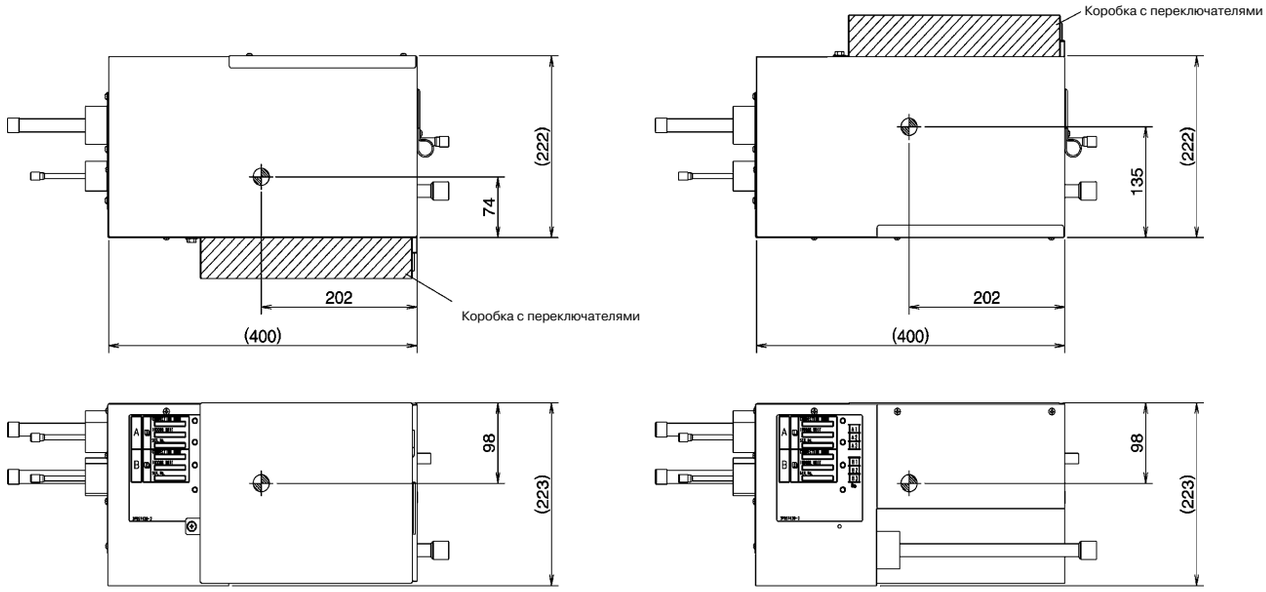

Когда коробка с переключателями присоединена к другой стороне

Центр тяжести смещается в зависимости от расположения коробки с переключателями

3D024948

BPMK928B43

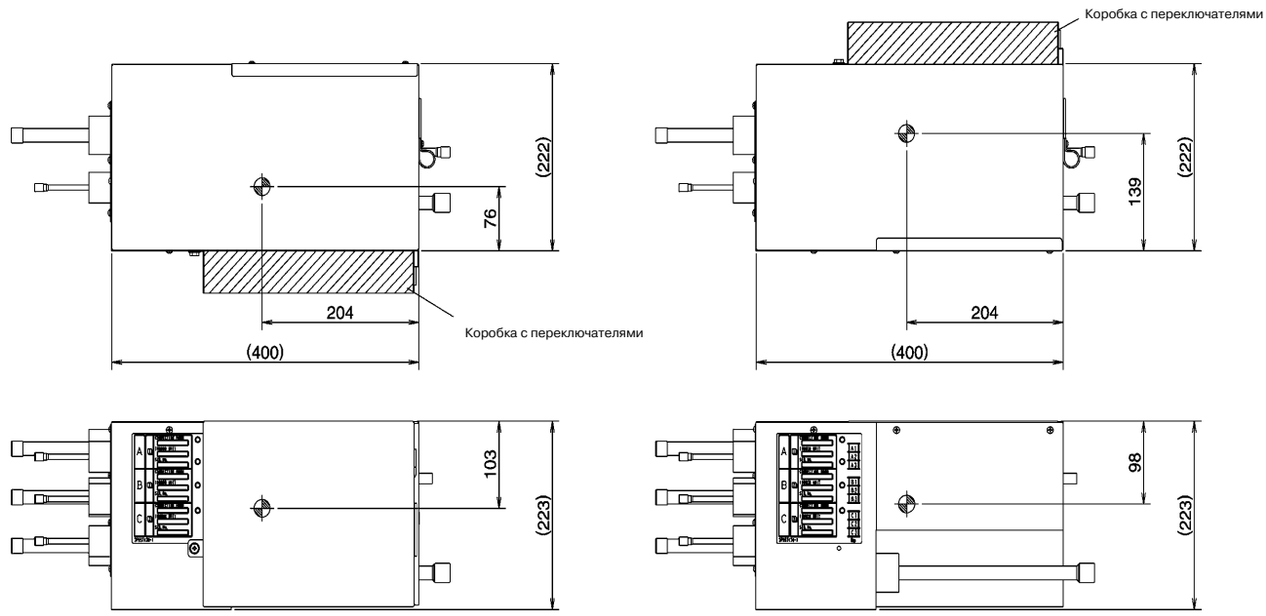

Когда коробка с переключателями присоединена к другой стороне

Центр тяжести смещается в зависимости от расположения коробки с переключателями

3D024865

12 Монтаж

RMX140J

Максимально допустимый перепад по высоте и длина трубопровода

Сверьтесь с инструкцией по монтажу, которое прилагается к наружным блокам.

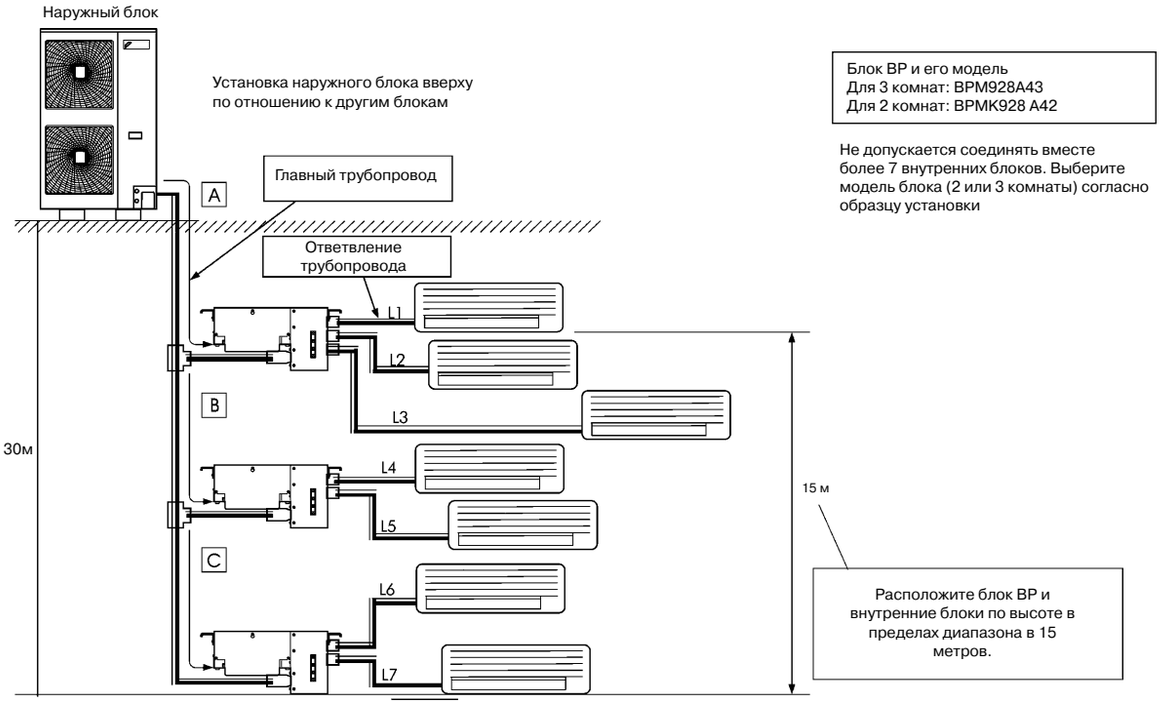

- Суммарная длина магистрального трубопровода: **55 м.** (A+B+C)
- Суммарная длина трубопровода ответвлений : **60 м.** (L1+L2+L3+L4+L5+L6+L7)
- Длина каждого ответвления трубопровода : **15 м.** (L1, L2, L3, L4, L5, L6, L7)
- Общая длина трубопровода системы: 115 м. (55+60).

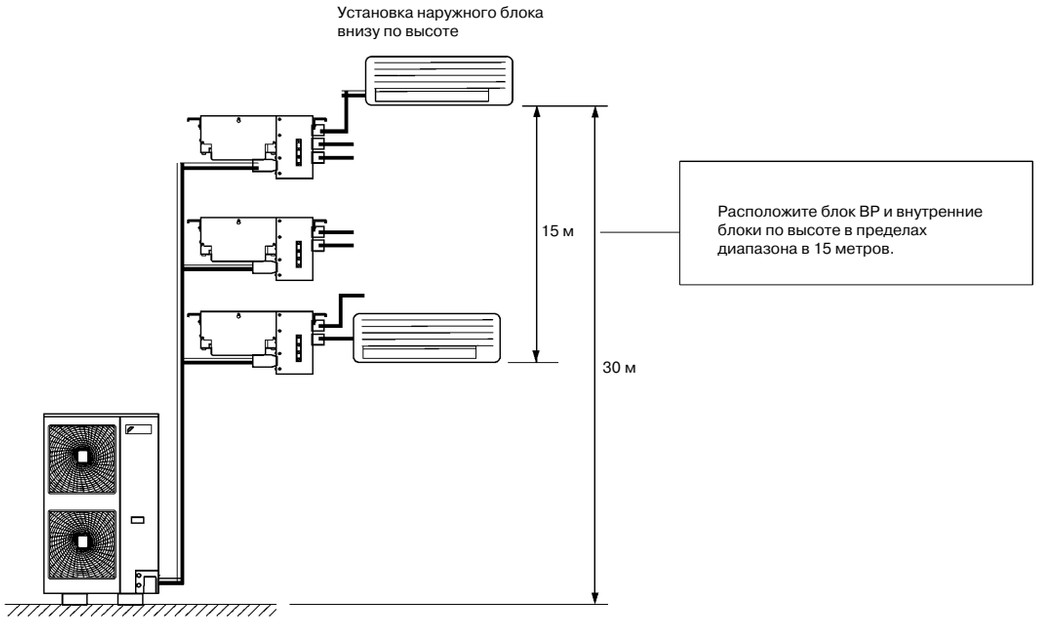

12 Установка

Установка блока

1. Проверьте прочность и уровень основания с тем, чтобы кондиционер работал без вибраций и шума.
2. Надежно закрепите блок на основании с помощью фундаментных болтов, как показано на чертеже справа.
   - Приобретите на местном рынке 4 комплекта фундаментных болтов M12, гаек и шайб.
   - Выступающая из основания резьбовая часть фундаментного болта должна иметь длину 20мм.

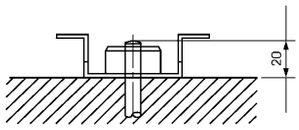

Способ установки для предотвращения опрокидывания блока.
- Если необходимо предусмотреть предотвращение опрокидывания блока, используйте поставляемый по заказу специально предназначенный для этого набор.

Удаление дренажа.
- Если удаление дренажа из наружного блока создает неудобства, установите дренажную трубу с использованием дренажного патрубка (по заказу).

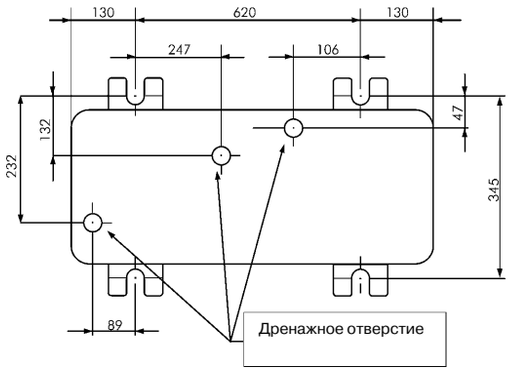

Сервисное пространство для установки блока. Горизонтальное размещение и монтаж блока не допускаются.

(A) Если есть препятствие на стороне всасывания

- Нет препятствий сверху
  Препятствие только на стороне всасывания

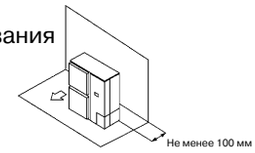

- Препятствие сверху
  Препятствие на стороне всасывания

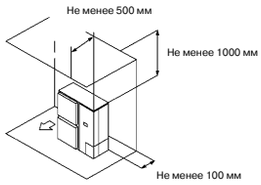

- Препятствие на обеих сторонах

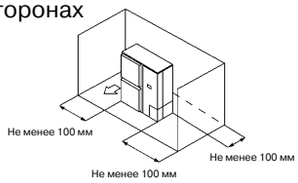

- Препятствие на стороне всасывания и с двух боков

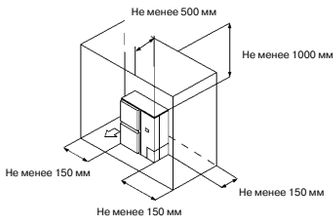

(B)Когда есть препятствие на стороне нагнетающего трубопровода

- Сверху препятствия нет

- Препятствие сверху

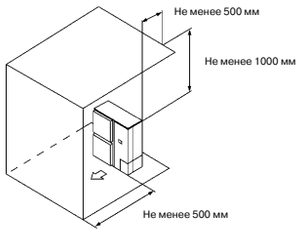

30
12

12 Установка

(C) Когда препятствия имеются как со стороны всасывания, так и со стороны нагнетания.

Образец 1

Когда препятствие на стороне нагнетания хладагента выше самого блока.

- Сверху препятствия нет

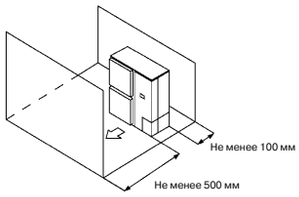

- Сверху имеется препятствие
  Сверху препятствия нет

	L	A
L ≤ H	0 < L ≤ 1/2 H	750
	1/2 H < L	1000
H < L	Принять соотношение в виде: L <= H	

Сделать дополнительную перегородку для того, чтобы предотвратить попадание вытяжного воздуха на приток.

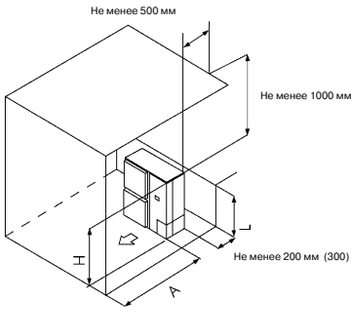

Образец 2

Когда препятствие на стороне нагнетания хладагента выше самого блока.

- Сверху препятствия нет

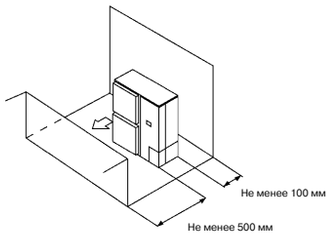

- Сверху имеется препятствие
  Сверху препятствия нет

	L	A
L ≤ H	0 < L ≤ 1/2 H	100
	1/2 H < L	200
H < L	Принять соотношение в виде: L <= H	

Сделать дополнительную перегородку для того, чтобы предотвратить попадание вытяжного воздуха на приток.

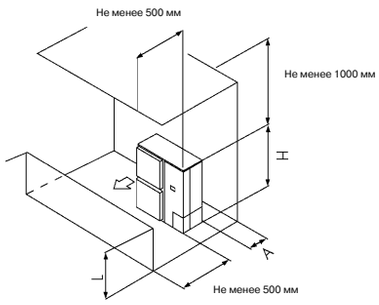

(D) Многочисленные ряды последовательных установок (например на крыше здания и т. д.)

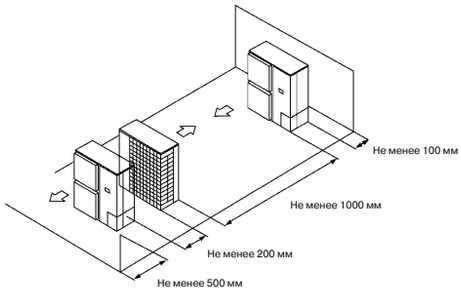

12 Установка

К блоку BP

- Этот блок может быть установлен в подпотолочном положении или смонтирован на стене.
- Этот блок может быть установлен только горизонтально, как показано на схеме внизу. (Сторона D обращена кверху.) Однако он может быть установлен в любом положении вперед или назад или в обе боковые стороны.
- Обязательно предусмотрите квадратное окно размером 600 мм² для обслуживания и осмотра, как показано на схеме внизу, как для установки под потолком, так и при монтаже на стене.
- Этот блок не требует обслуживания системы дренажа, так как внутри у него имеется специальная пена в качестве изоляции трубопровода низкого давления хладагента.
- Этот блок может быть установлен сторонами R или F в направлении обслуживания .
- Трубопровод от внутреннего блока может быть проведен в направлениях A, B или C.
- Наклон боковой стороны D вперед, назад или в обе стороны должен находиться в пределах ±5˚.

Вид с трех сторон
(Размеры изделия и расстояние между крепежными болтами)

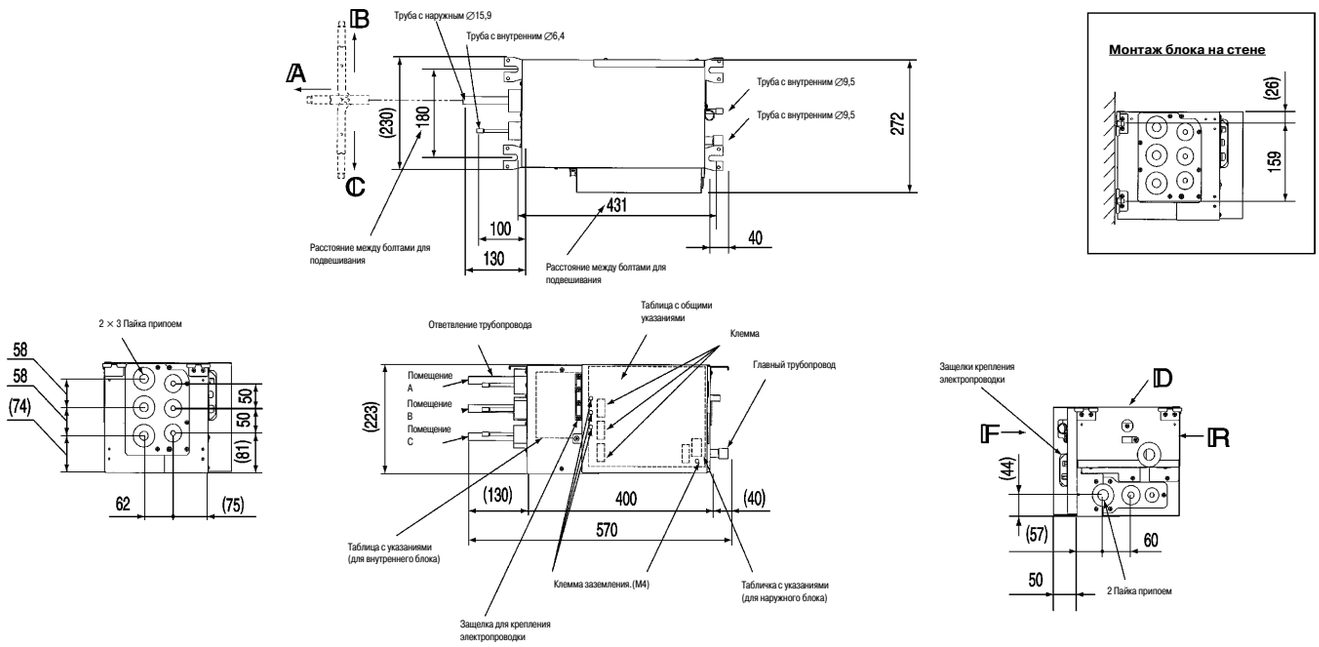

Ограничения по установке

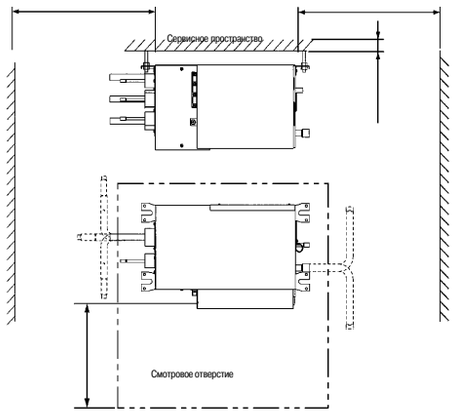

Обязательно предусмотрите квадратное отверстие площадью 600 мм² для осмотра и обслуживания

Стандартные принадлежности

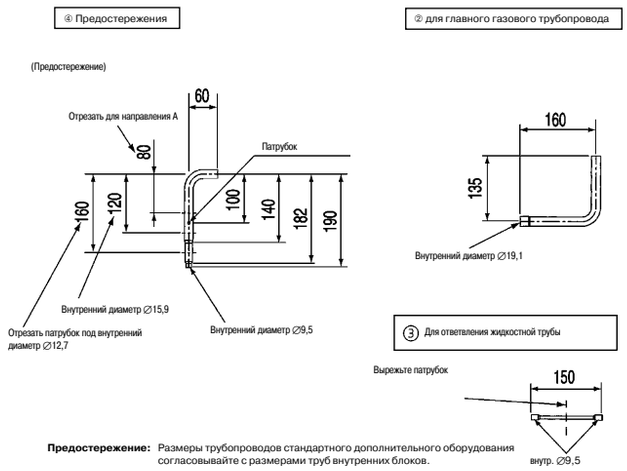

Предостережение: Размеры трубопроводов стандартного дополнительного оборудования согласовывайте с размерами труб внутренних блоков.